# Informatie & prijzen
# Information & des Prix

**BE**

NORDIC FIRE

**2024**

# Inhoud
# Table des matières


3 Vrijstaande pelletkachels
Poêles à granulés indépendants
Een overzicht van alle vrijstaande pelletkachels.
Un aperçu de tous les poêles à granulés

18 Airplus pelletkachels
Airplus Poêles à granulés
Pelletkachels voor het verwarmen van 2 of meer ruimtes
Poêles à granulés pour chauffer 2 pièces ou plus

23 Inbouw pelletkachels
Encastrables
Een overzicht van onze inbouw pelletkachels
Un aperçu de nos poêles à granulés encastrables

28 CV pelletkachels
Poêles à granulés au chauffage central
Een overzicht van onze CV pelletkachels.
Un aperçu de nos poêles à granulés au chauffage central

32 Houtkachels
Poêles à bois
Een overzicht van alle houtkachels
Un aperçu de tous les poêles à bois

46 Inbouwhaarden
Inserts de cheminée
Een overzicht van alle Inbouwhaarden
Un aperçu de tous inserts de cheminée

50 CV Houtkachels
Poêles à bois au chauffage central
Een overzicht van alle CV houtkachels
Un aperçu de tous les poêles à bois au chauffage central

57 Accessoires
Accessoires en pijpmaterialen voor pelletkachels
Accessoires et Tuyaux pour poêles à granulés


**De prijzen zijn geldig vanaf januari 2024 en exclusief BTW.**
**Tussentijdse prijswijzigingen voorbehouden.**
**Les prix sont valables à partir de Janvier 2024 et sont sujets àtchangement. Les prix indiqués sont hors taxe**

# Vrijstaande pelletkachels
# Poêles à granulés indépendants

Nordic Fire biedt een breed assortiment van vrijstaande pelletkachels. Zowel voor kleine- als grote ruimtes dankzij de verschillende vermogensklasses. De meeste vrijstaande pelletkachels kunnen voorzien worden van een bovenaansluiting, waardoor deze niet veel ruimte innemen.

Nordic Fire propose une large gamme de poêles à granulés. La plupart des poêles à granulés indépendants peuvent être pourvus d'une connexion supérieure qui ne prennent pas beaucoup de place.

# FINN PETITE

## Vrijstaande pelletkachel
## Poêle à granulés indépendant
## 2,5 - 6,4 kW

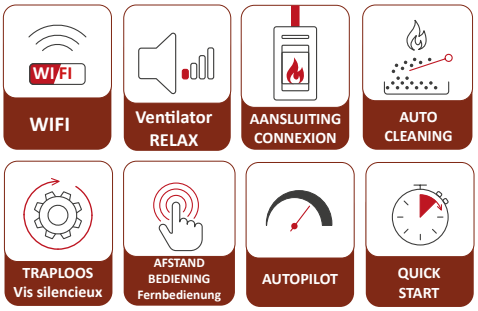


| | Art. code | € excl btw<br>€ TVA exclue |
|---|---|---|
| **Finn Petite** | **101932** | **€ 3262,18** |
| **Opties / Optionen:** | | |
| **Speksteen / Speckstein** | **102108** | **€ 327,73** |
| **Bovenaansluitset Finn<br>Connexion supérieure** | **101604** | **€ 219,00** |

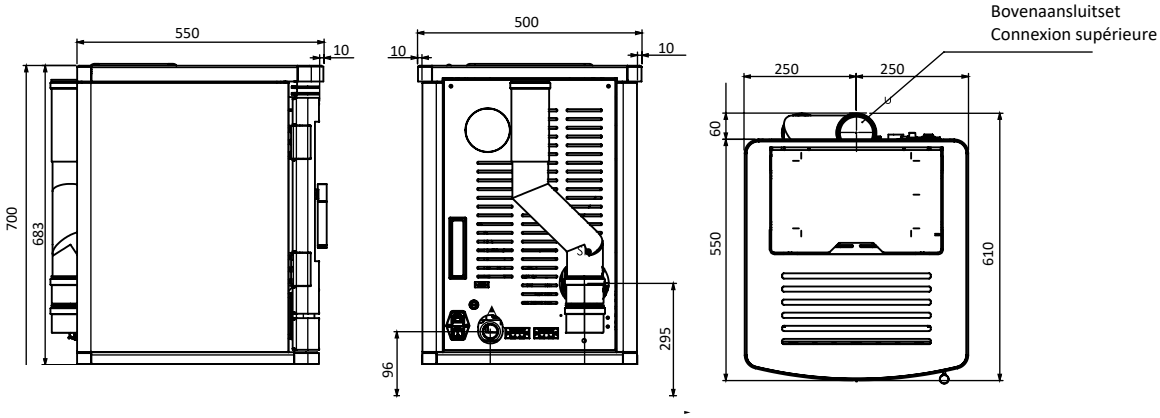


| | | |
|---|---|---|
| **Nominaal regelbaar vermogen** | **Puissance nominale** | **2,5 - 6,4 kW** |
| **Pelletverbruik** | **Consommation de granulés** | **0,5 - 1,2 kg/h** |
| **Rendement** | **Rendement** | **91,4 %** |
| **Rookgasafvoer (boven en achter)** | **Sortie des fumées (en haut et à l'arrière)** | **ø 80 mm** |
| **Aansluitmogelijkheid ext. luchttoevoer** | **Air extérieur** | **ø50 mm** |
| **Inhoud pelletreservoir** | **Contenu du reservoir de granulés** | **11 kg** |
| **Brandduur** | **Durée de combustion** | **10-22 h** |
| **Maatvoering - (HxBxD)** | **Dimensions - (HxLxP)** | **700x500x540 mm** |
| Gewicht | **Poids** | **165 kg** |
| Geschikt voor passief woningen | **Indépant de l'air ambiant** | **ja / oui** |

A+

Leverbare kleuren
Couleurs disponibles

De prijzen zijn geldig vanaf januari 2024 en exclusief BTW. Tussentijdse prijswijzigingen voorbehouden.
Les prix sont valables à partir de Janvier 2024 et sont sujets àtchangement. Les prix indiqués sont hors taxe.



NORDIC FIRE

# FINN met voetjes / avec des pieds

## Vrijstaande pelletkachel
## Poêle à granulés indépendant
## 2,5 - 6,4 kW

WIFI

Ventilator RELAX

AANSLUITING CONNEXION

AUTO CLEANING

TRAPLOOS Vis silencieux

AFSTAND BEDIENING Touch

AUTOPILOT

QUICK START

| | Art. code | € excl btw € TVA exclue |
|---|---|---|
| Finn met voetjes / avec des pieds | 101588 | € 3340,34 |
| **Opties / Optionen:** | | |
| Speksteen / Speckstein | 102108 | € 327,73 |
| Bovenaansluitset Finn Connexion supérieure | 101604 | € 219,00 |

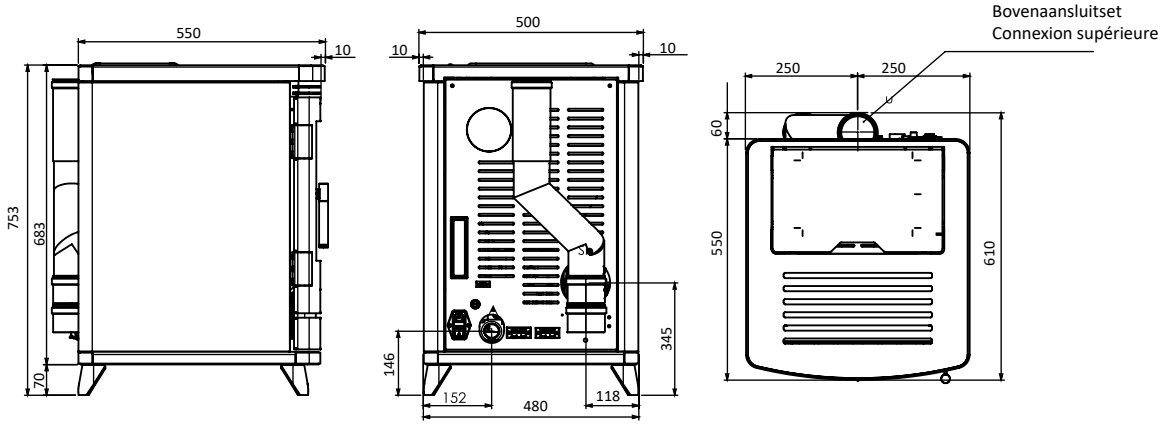


| | | |
|---|---|---|
| Nominaal regelbaar vermogen | Puissance nominale | 2,5 - 6,4 kW |
| Pelletverbruik | Consommation de granulés | 0,5 - 1,2 kg/h |
| Rendement | Rendement | 91,4 % |
| Rookgasafvoer (boven en achter) | Sortie des fumées (en haut et à l'arrière) | ø 80 mm |
| Aansluitmogelijkheid ext. luchttoevoer | Air extérieur | ø50 mm |
| Inhoud pelletreservoir | Contenu du reservoir de granulés | 11 kg |
| Brandduur | Durée de combustion | 10-22 h |
| Maatvoering - (HxBxD) | Dimensions - (HxLxP) | 750x500x540 mm |
| Gewicht | Poids | 170 kg |
| Geschikt voor passief woningen | Indépant de l'air ambiant | ja / oui |

A+

Leverbare kleuren
Couleurs disponibles

De prijzen zijn geldig vanaf januari 2024 en exclusief BTW. Tussentijdse prijswijzigingen voorbehouden.
Les prix sont valables à partir de Janvier 2024 et sont sujets àtchangement. Les prix indiqués sont hors taxe.



NORDIC FIRE

# FINN met sokkel / compartiment bois
## Vrijstaande pelletkachel
## Poêle à granulés indépendant
## 2,5 - 6,4 kW

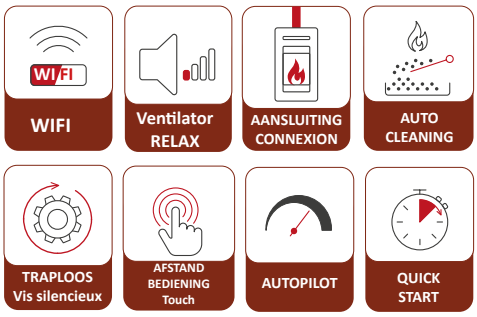


| | Art. code | € excl btw<br>€ TVA exclue |
|---|---|---|
| Finn met Sokkel / avec socle | 101589 | € 3722,69 |
| Opties / Optionen: | | |
| Speksteen / Speckstein | 102108 | € 327,73 |
| Bovenaansluitset Finn<br>Connexion supérieure | 101604 | € 219,00 |

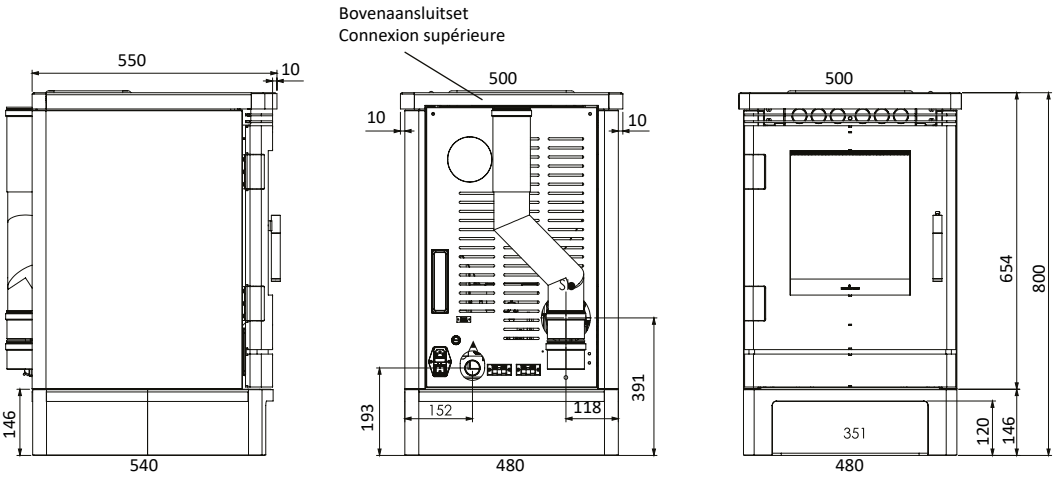


| | | |
|---|---|---|
| Nominaal regelbaar vermogen | Puissance nominale | 2,5 - 6,4 kW |
| Pelletverbruik | Consommation de granulés | 0,5 - 1,2 kg/h |
| Rendement | Rendement | 91,4 % |
| Rookgasafvoer (boven en achter) | Sortie des fumées (en haut et à l'arrière) | ø 80 mm |
| Aansluitmogelijkheid ext. luchttoevoer | Air extérieur | ø50 mm |
| Inhoud pelletreservoir | Contenu du reservoir de granulés | 11 kg |
| Brandduur | Durée de combustion | 10-22 h |
| Maatvoering - (HxBxD) | Dimensions - (HxLxP) | 800x500x540 mm |
| Gewicht | Poids | 175 kg |
| Geschikt voor passief woningen | Indépant de l'air ambiant | ja / oui |

A+

Leverbare kleuren
Couleurs disponibles

De prijzen zijn geldig vanaf januari 2024 en exclusief BTW. Tussentijdse prijswijzigingen voorbehouden.
Les prix sont valables à partir de Janvier 2024 et sont sujets àtchangement. Les prix indiqués sont hors taxe.



NORDIC FIRE

# FENNA

## Vrijstaande pelletkachel
## Poêle à granulés indépendant
## 2,5 - 6,4 kW

WIFI

Ventilator RELAX

AANSLUITING CONNEXION

AUTO CLEANING

TRAPLOOS Vis silencieux

AFSTAND BEDIENING Touch

AUTOPILOT

QUICK START

| | Art. code | € excl btw € TVA exclue |
|---|---|---|
| Fenna | 101990 | € 3758,82 |
| Fenna petite | 102048 | € 3705,88 |
| Bovenaansluitset Fenna Connexion supérieure | 101604 | € 219,00 |

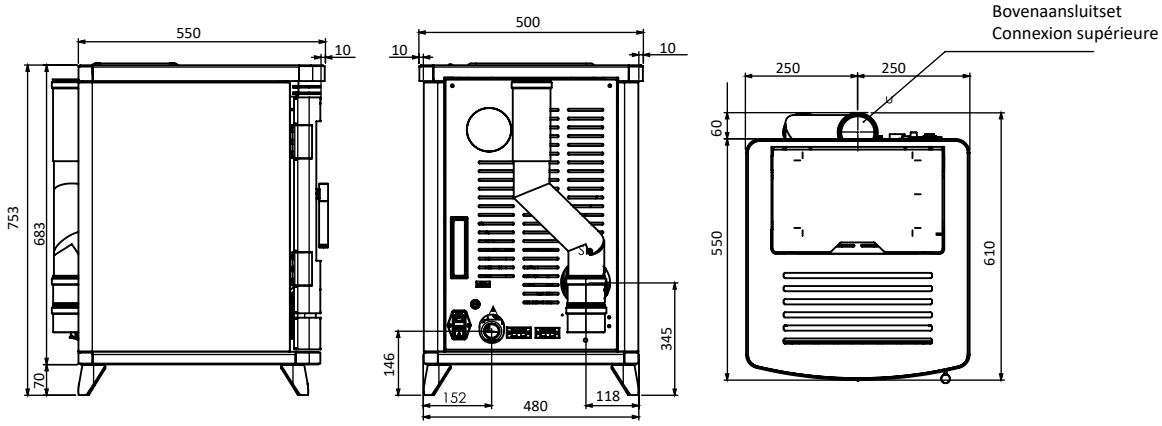


| | | |
|---|---|---|
| Nominaal regelbaar vermogen | Puissance nominale | 2,5 - 6,4 kW |
| Pelletverbruik | Consommation de granulés | 0,5 - 1,2 kg/h |
| Rendement | Rendement | 91,4 % |
| Rookgasafvoer (boven en achter) | Sortie des fumées (en haut et à l'arrière) | ø 80 mm |
| Aansluitmogelijkheid ext. luchttoevoer | Air extérieur | ø50 mm |
| Inhoud pelletreservoir | Contenu du reservoir de granulés | 11 kg |
| Brandduur | Durée de combustion | 10-22 h |
| Maatvoering - (HxBxD) | Dimensions - (HxLxP) | 750x500x540 mm |
| Gewicht | Poids | 170 kg |
| Geschikt voor passief woningen | Indépant de l'air ambiant | ja / oui |

A+

Leverbare kleuren
Couleurs disponibles

zwart
noir

De prijzen zijn geldig vanaf januari 2024 en exclusief BTW. Tussentijdse prijswijzigingen voorbehouden.
Les prix sont valables à partir de Janvier 2024 et sont sujets àtchangement. Les prix indiqués sont hors taxe.



NORDIC FIRE

# ILVAR 7

## Vrijstaande pelletkachel
## Poêle à granulés indépendant
## 2,5 - 7,4 kW

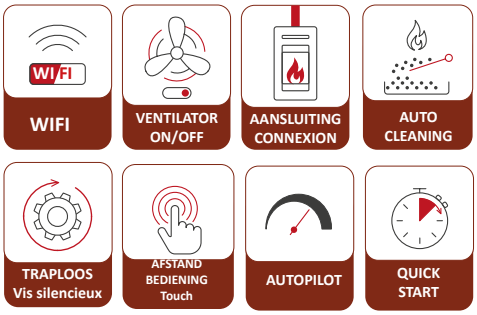


| | Art. code | € excl btw € TVA exclue |
|---|---|---|
| Ilvar 7 zwart / noir | 100695 | € 3252,10 |
| Ilvar 7 speksteen / pierre ollaire | 101141 | € 4147,06 |
| Meerprijs kleur<br>Option couleur | | € 120,66 |
| Bovenaansluitset<br>Connexion supérieure | 100993 | € 219,00 |

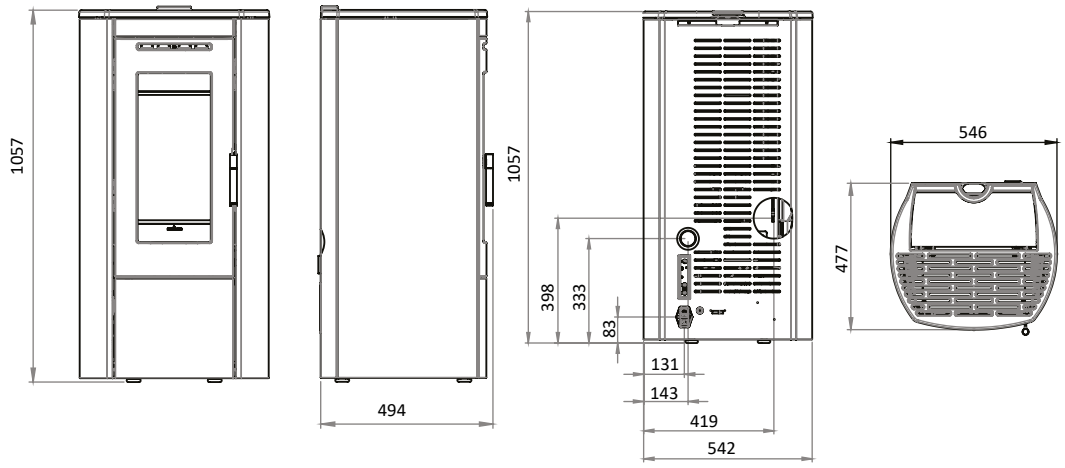


| | | |
|---|---|---|
| Nominaal regelbaar vermogen | Puissance nominale | 2,5 - 7,4 kW |
| Pelletverbruik | Consommation de granulés | 0,5 - 1,4 kg/h |
| Rendement | Rendement | 92,5% |
| Rookgasafvoer (boven en achter) | Sortie des fumées (en haut et à l'arrière) | ø 80 mm |
| Aansluitmogelijkheid ext. luchttoevoer | Air extérieur | ø50 mm |
| Inhoud pelletreservoir | Contenu du reservoir de granulés | 15 kg |
| Brandduur | Durée de combustion | 10-30 h |
| Maatvoering - (HxBxD) | Dimensions - (HxLxP) | 1057x546x477 mm |
| Gewicht | Poids | 150 kg/210 kg |
| Geschikt voor passief woningen | Indépant de l'air ambiant | ja / oui |

A++

Leverbare kleuren
Couleurs disponibles

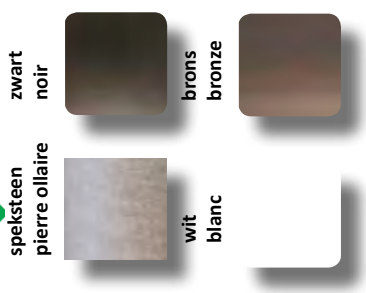

De prijzen zijn geldig vanaf januari 2024 en exclusief BTW. Tussentijdse prijswijzigingen voorbehouden.
Les prix sont valables à partir de Janvier 2024 et sont sujets àtchangement. Les prix indiqués sont hors taxe.

# ILVAR 9

## Vrijstaande pelletkachel
## Poêle à granulés indépendant
## 2,5 - 9,5 kW

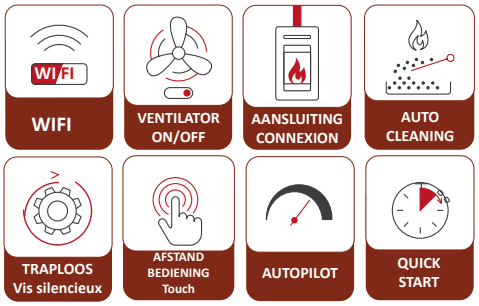


| | Art. code | € excl btw € TVA exclue |
|---|---|---|
| Ilvar 9 zwart / noir | 100705 | € 3470,59 |
| Meerprijs kleur<br>Option couleur | | € 120,66 |
| Bovenaansluitset<br>Connexion supérieure | 100993 | € 219,00 |

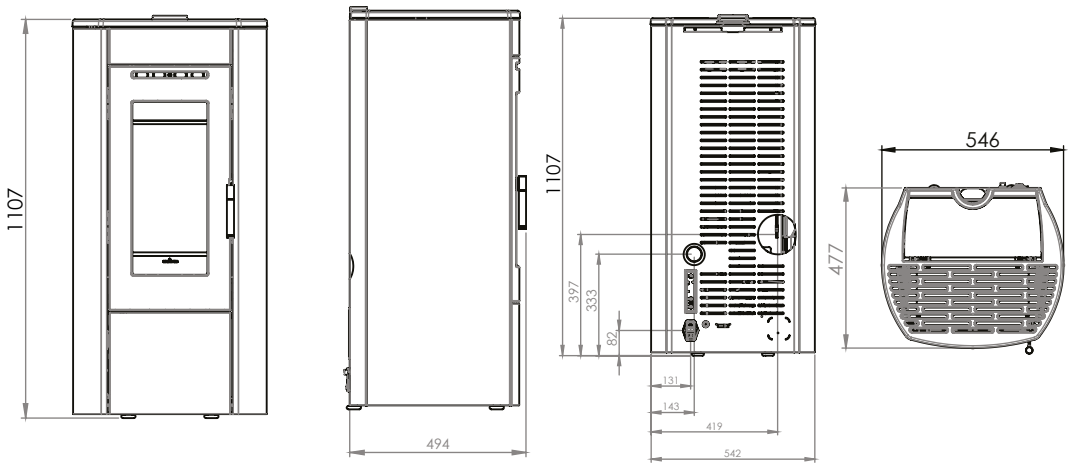


| | | |
|---|---|---|
| Nominaal regelbaar vermogen | Puissance nominale | 2,5 - 9,5 kW |
| Pelletverbruik | Consommation de granulés | 0,5 - 1,7 kg/h |
| Rendement | Rendement | 92,5% |
| Rookgasafvoer (boven en achter) | Sortie des fumées (en haut et à l'arrière) | ø 80 mm |
| Aansluitmogelijkheid ext. luchttoevoer | Air extérieur | ø50 mm |
| Inhoud pelletreservoir | Contenu du reservoir de granulés | 16 kg |
| Brandduur | Durée de combustion | 8,5-30 h |
| Maatvoering - (HxBxD) | Dimensions - (HxLxP) | 1107x546x477 mm |
| Gewicht | Poids | 150 kg |
| Geschikt voor passief woningen | Indépant de l'air ambiant | ja / oui |

A++

Leverbare kleuren
Couleurs disponibles

De prijzen zijn geldig vanaf januari 2024 en exclusief BTW. Tussentijdse prijswijzigingen voorbehouden.
Les prix sont valables à partir de Janvier 2024 et sont sujets àtchangement. Les prix indiqués sont hors taxe.

# THOR

## Vrijstaande pelletkachel
## Poêle à granulés indépendant
## 2,5 - 9,5 kW

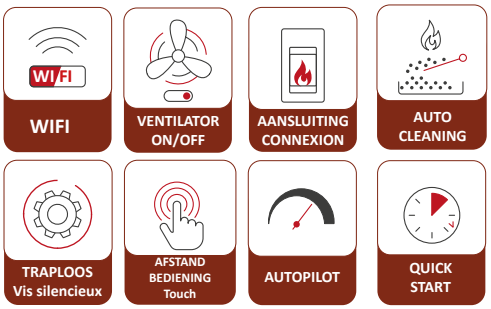


| | Art. code | € excl btw € TVA exclue |
|---|---|---|
| Thor zwart / noir | 100711 | € 3747,80 |
| Meerprijs kleur<br>Option couleur | | € 120,66 |
| Bovenaansluitset<br>Connexion supérieure | 100918 | € 219,00 |

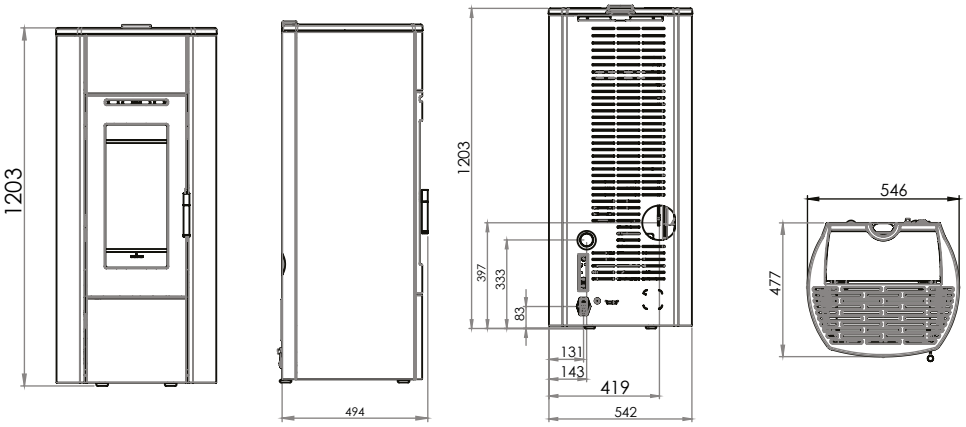


| | | |
|---|---|---|
| Nominaal regelbaar vermogen | Puissance nominale | 2,55 - 9,56 kW |
| Pelletverbruik | Consommation de granulés | 0,5 - 2,2 kg/h |
| Rendement | Rendement | 91,4% |
| Rookgasafvoer (boven en achter) | Sortie des fumées (en haut et à l'arrière) | ø 80 mm |
| Aansluitmogelijkheid ext. luchttoevoer | Air extérieur | ø50 mm |
| Inhoud pelletreservoir | Contenu du reservoir de granulés | 20 kg |
| Brandduur | Durée de combustion | 9-40 h |
| Maatvoering - (HxBxD) | Dimensions - (HxLxP) | 1203x546x477 mm |
| Gewicht | Poids | 170 kg |
| Geschikt voor passief woningen | Indépant de l'air ambiant | ja / oui |

A++

Leverbare kleuren
Couleurs disponibles

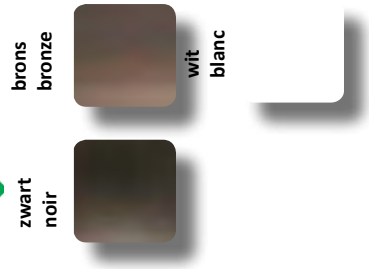

De prijzen zijn geldig vanaf januari 2024 en exclusief BTW. Tussentijdse prijswijzigingen voorbehouden.
Les prix sont valables à partir de Janvier 2024 et sont sujets àtchangement. Les prix indiqués sont hors taxe.

# STORE

## Vrijstaande pelletkachel
## Poêle à granulés indépendant
## 2,5 - 7,2 kW

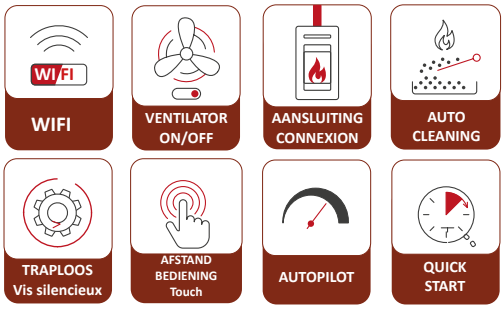


| | Art. code | € excl btw € TVA exclue |
|---|---|---|
| Store zwart / noir | 101583 | € 3596,14 |
| Store speksteen / pierre ollaire | 102024 | € 4605,04 |
| Meerprijs kleur<br>Option couleur | | € 120,66 |
| Bovenaansluitset<br>Connexion supérieure | 101597 | € 219,00 |

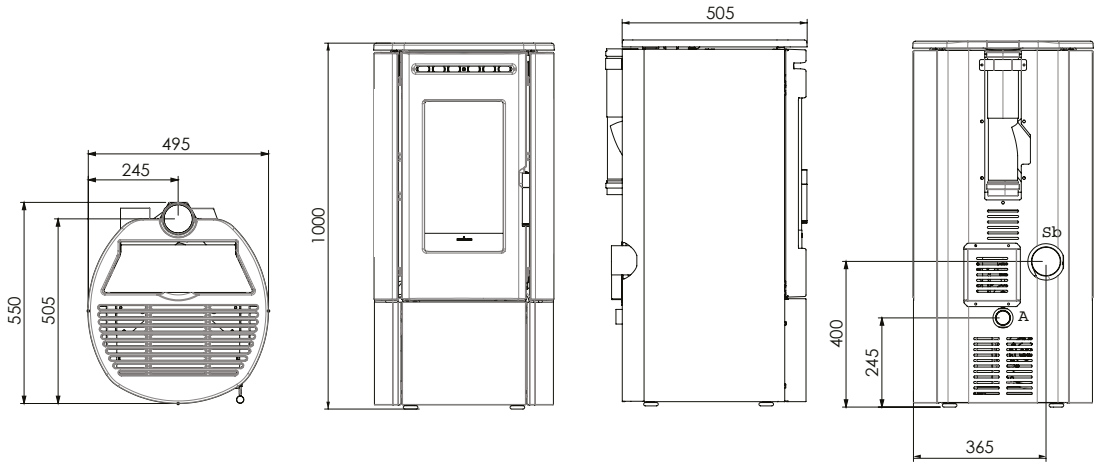


| | | |
|---|---|---|
| Nominaal regelbaar vermogen | Puissance nominale | 2,5 - 7,2 kW |
| Pelletverbruik | Consommation de granulés | 0,5 - 1,4 kg/h |
| Rendement | Rendement | 91,7 % |
| Rookgasafvoer (boven en achter) | Sortie des fumées (en haut et à l'arrière) | ø 80 mm |
| Aansluitmogelijkheid ext. luchttoevoer | Air extérieur | ø50 mm |
| Inhoud pelletreservoir | Contenu du reservoir de granulés | 10 kg |
| Brandduur | Durée de combustion | 8-24 h |
| Maatvoering - (HxBxD) | Dimensions - (HxLxP) | 1000x495x505 mm |
| Gewicht | Poids | 180 kg |
| Geschikt voor passief woningen | Indépant de l'air ambiant | ja / oui |

A+

Leverbare kleuren
Couleurs disponibles

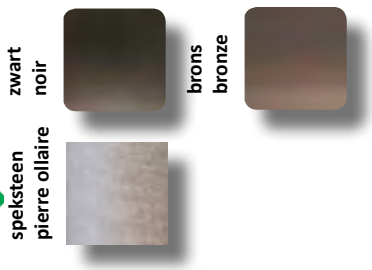

De prijzen zijn geldig vanaf januari 2024 en exclusief BTW. Tussentijdse prijswijzigingen voorbehouden.
Les prix sont valables à partir de Janvier 2024 et sont sujets àtchangement. Les prix indiqués sont hors taxe.

# VIGO

## Vrijstaande pelletkachel
## Poêle à granulés indépendant
## 2,5 - 7,2 kW

WIFI

VENTILATOR ON/OFF

AANSLUITING CONNEXION

AUTO CLEANING

TRAPLOOS Vis silencieux

AFSTAND BEDIENING Touch

AUTOPILOT

QUICK START

| | Art. code | € excl btw<br>€ TVA exclue |
|---|---|---|
| Vigo zwart / noir | 102019 | € 3978,99 |
| Bovenaansluitset<br>Connexion supérieure | 101597 | € 219,00 |

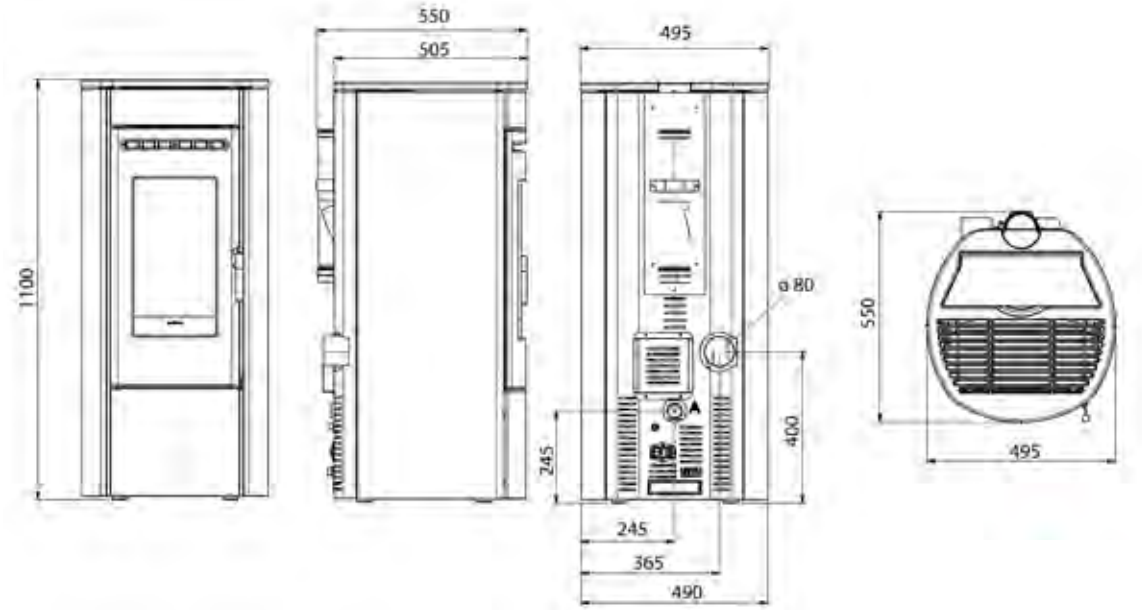


| | | |
|---|---|---|
| Nominaal regelbaar vermogen | Puissance nominale | 2,5 - 7,2 kW |
| Pelletverbruik | Consommation de granulés | 0,5 - 1,4 kg/h |
| Rendement | Rendement | 91,9 % |
| Rookgasafvoer (boven en achter) | Sortie des fumées (en haut et à l'arrière) | ø 80 mm |
| Aansluitmogelijkheid ext. luchttoevoer | Air extérieur | ø 35 mm |
| Inhoud pelletreservoir | Contenu du reservoir de granulés | 13 kg |
| Brandduur | Durée de combustion | 10-26 h |
| Maatvoering - (HxBxD) | Dimensions - (HxLxP) | 1150x480x500 mm |
| Gewicht | Poids | 190 kg |
| Geschikt voor passief woningen | Indépant de l'air ambiant | ja / oui |

A+

Leverbare kleuren
Couleurs disponibles

zwart
noir

De prijzen zijn geldig vanaf januari 2024 en exclusief BTW. Tussentijdse prijswijzigingen voorbehouden.
Les prix sont valables à partir de Janvier 2024 et sont sujets àtchangement. Les prix indiqués sont hors taxe.

# TJALLMO

## Vrijstaande pelletkachel
## Poêle à granulés indépendant
## 2,5 - 7,2 kW

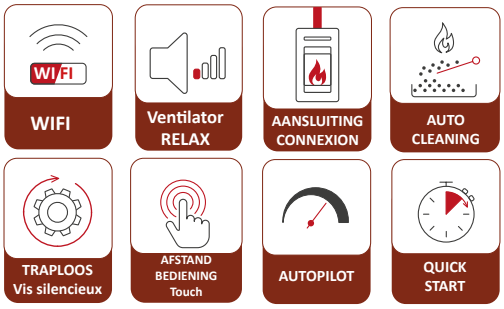


| | Art. code | € excl btw € TVA exclue |
|---|---|---|
| Tjallmo | 101306 | € 3928,57 |
| Bovenaansluitset Connexion supérieure | 101597 | € 219,00 |

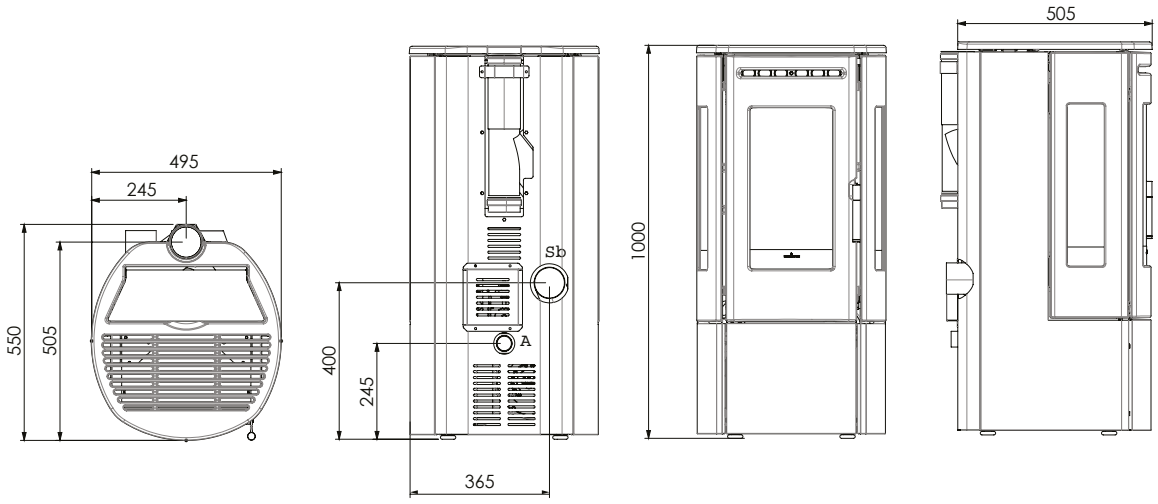


| | | |
|---|---|---|
| Nominaal regelbaar vermogen | Puissance nominale | 2,5 - 7,2 kW |
| Pelletverbruik | Consommation de granulés | 0,8 - 1,4 kg/h |
| Rendement | Rendement | 91,7 % |
| Rookgasafvoer (boven en achter) | Sortie des fumées (en haut et à l'arrière) | ø 80 mm |
| Aansluitmogelijkheid ext. luchttoevoer | Air extérieur | ø50 mm |
| Inhoud pelletreservoir | Contenu du reservoir de granulés | 10 kg |
| Brandduur | Durée de combustion | 8-20 h |
| Maatvoering - (HxBxD) | Dimensions - (HxLxP) | 1000x495x505 mm |
| Gewicht | Poids | 190 kg |
| Geschikt voor passief woningen | Indépant de l'air ambiant | ja / oui |

A+

Leverbare kleuren
Couleurs disponibles

zwart
noir

De prijzen zijn geldig vanaf januari 2024 en exclusief BTW. Tussentijdse prijswijzigingen voorbehouden.
Les prix sont valables à partir de Janvier 2024 et sont sujets àtchangement. Les prix indiqués sont hors taxe.

# VIKTOR 8

## Vrijstaande pelletkachel
## Poêle à granulés indépendant
## 2,5 - 7,8 kW

WIFI

Ventilator RELAX

AUTO CLEANING

TRAPLOOS Vis silencieux

AFSTAND BEDIENING Touch

AUTOPILOT

QUICK START

AANSLUITING CONNEXION

| | Art. code | € excl btw € TVA exclue |
|---|---|---|
| Viktor 8 zwart / noir | 100714 | € 2907,56 |
| Meerprijs kleur Option couleur | | € 120,66 |
| Bovenaansluitset Connexion supérieure | 101594 | € 219,00 |

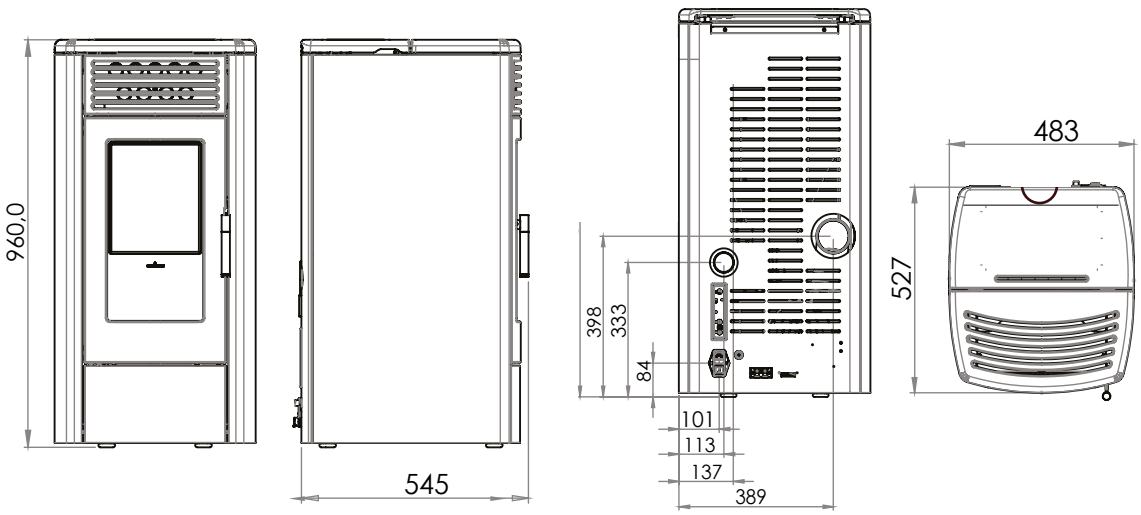


| | | |
|---|---|---|
| Nominaal regelbaar vermogen | Puissance nominale | 2,5 - 7,8 kW |
| Pelletverbruik | Consommation de granulés | 0,5 - 1,4 kg/h |
| Rendement | Rendement | 91,8 % |
| Rookgasafvoer (boven en achter) | Sortie des fumées (en haut et à l'arrière) | ø 80 mm |
| Aansluitmogelijkheid ext. luchttoevoer | Air extérieur | ø50 mm |
| Inhoud pelletreservoir | Contenu du reservoir de granulés | 15 kg |
| Brandduur | Durée de combustion | 10-30 h |
| Maatvoering - (HxBxD) | Dimensions - (HxLxP) | 960x483x540 mm |
| Gewicht | Poids | 140 kg |
| Geschikt voor passief woningen | Indépant de l'air ambiant | ja / oui |

A+

Leverbare kleuren
Couleurs disponibles

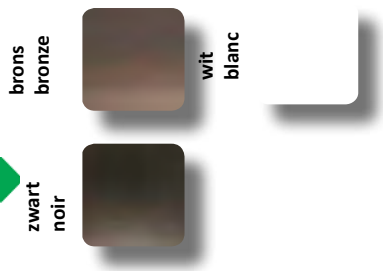

De prijzen zijn geldig vanaf januari 2024 en exclusief BTW. Tussentijdse prijswijzigingen voorbehouden.
Les prix sont valables à partir de Janvier 2024 et sont sujets àtchangement. Les prix indiqués sont hors taxe.

# VIKTOR 10 - 12

## Vrijstaande pelletkachel
## Poêle à granulés indépendant
## 2,5 - 9,5/11,5 kW

WIFI

Ventilator RELAX

AUTO CLEANING

TRAPLOOS Vis silencieux

AFSTAND BEDIENING Touch

AUTOPILOT

QUICK START

| | Art. code | € excl btw € TVA exclue |
|---|---|---|
| Viktor 10 zwart / noir | 100719 | € 3344,54 |
| Viktor 12 zwart / noir | 100722 | € 3470,59 |
| Meerprijs kleur<br>Option couleur | | € 120,66 |

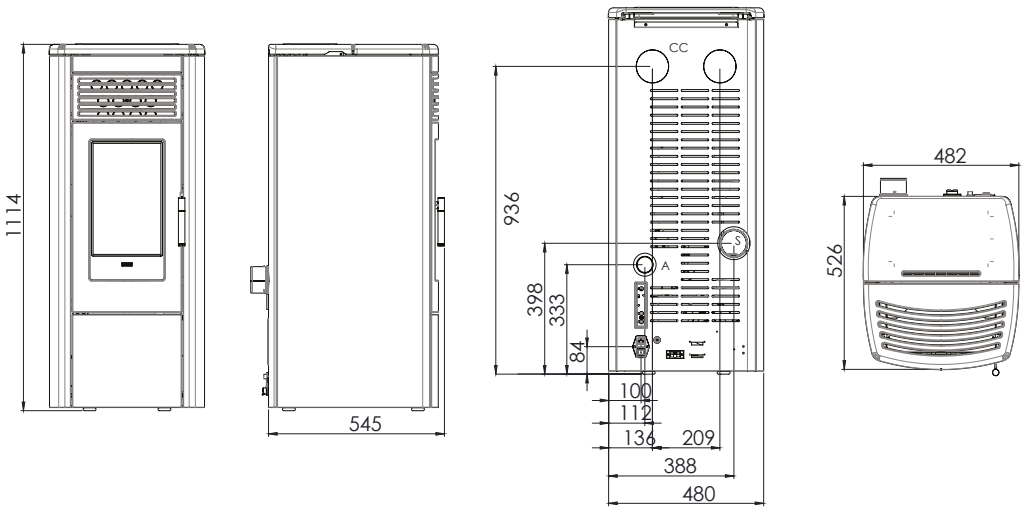


| | | |
|---|---|---|
| Nominaal regelbaar vermogen | Puissance nominale | 2,5 - 9,5/11,5 kW |
| Pelletverbruik | Consommation de granulés | 0,5 - 1,8/2,3 kg/h |
| Rendement | Rendement | 92,6/91,4 % |
| Rookgasafvoer achter | Sortie des fumées à l'arrière | ø 80 mm |
| Aansluitmogelijkheid ext. luchttoevoer | Air extérieur | ø50 mm |
| Inhoud pelletreservoir | Contenu du reservoir de granulés | 20 kg |
| Brandduur | Durée de combustion | 8-28 h |
| Maatvoering - (HxBxD) | Dimensions - (HxLxP) | 1114x483x545 mm |
| Gewicht | Poids | 160 kg |
| Geschikt voor passief woningen | Indépant de l'air ambiant | ja / oui |

A+

Leverbare kleuren
Couleurs disponibles

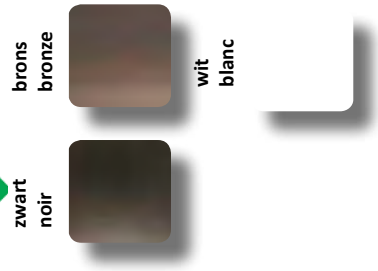

De prijzen zijn geldig vanaf januari 2024 en exclusief BTW. Tussentijdse prijswijzigingen voorbehouden.
Les prix sont valables à partir de Janvier 2024 et sont sujets àtchangement. Les prix indiqués sont hors taxe.

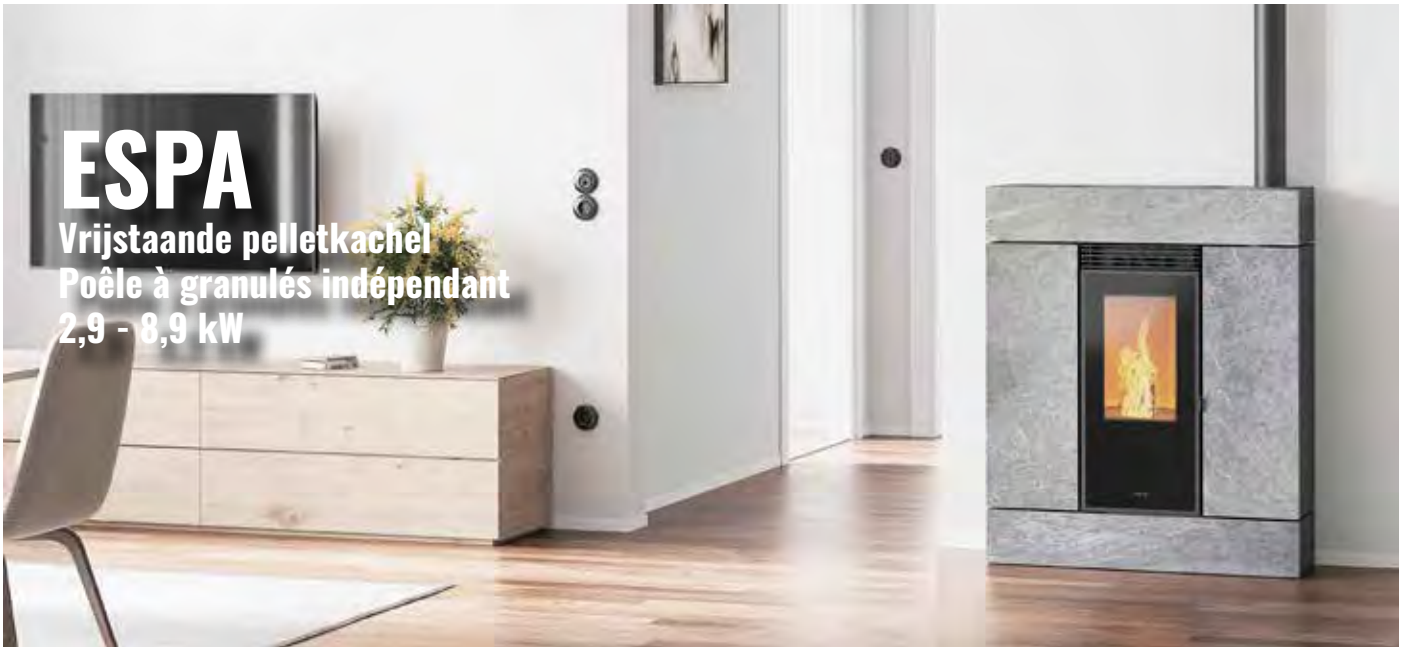

# ESPA

## Vrijstaande pelletkachel
## Poêle à granulés indépendant
## 2,9 - 8,9 kW

WIFI

Ventilator RELAX

AANSLUITING CONNEXION

AUTO CLEANING

TRAPLOOS Vis silencieux

AFSTAND BEDIENING Touch

AUTOPILOT

QUICK START

| | Art. code | € excl btw<br>€ TVA exclue |
|---|---|---|
| Espa zwart / noir | 101328 | € 4180,67 |
| Espa Speksteen / pierre ollaire | 101330 | € 4521,01 |
| Meerprijs kleur<br>Option couleur | | € 120,66 |
| Bovenaansluitset<br>Connexion supérieure | 101465 | € 219,00 |

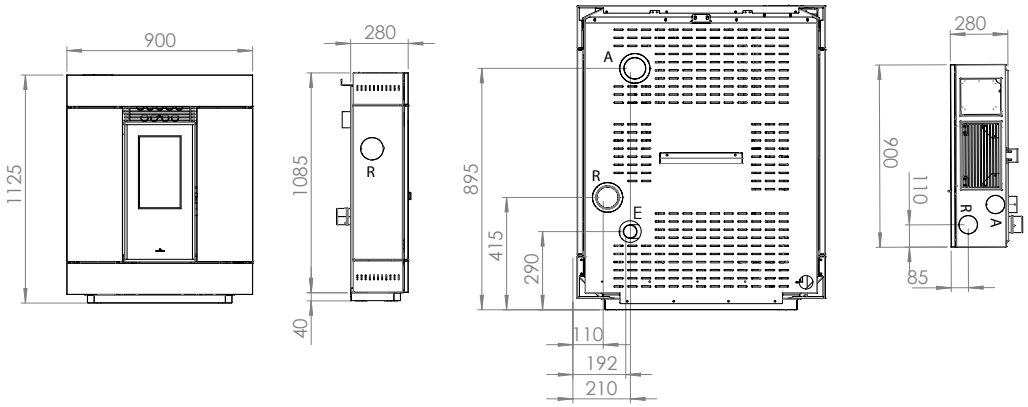


| | | |
|---|---|---|
| Nominaal regelbaar vermogen | Puissance nominale | 2,9 - 8,9 kW |
| Pelletverbruik | Consommation de granulés | 0,6 - 1,9 kg/h |
| Rendement | Rendement | 91,5% |
| Rookgasafvoer (boven en achter) | Sortie des fumées (en haut et à l'arrière) | ø 80 mm |
| Aansluitmogelijkheid ext. luchttoevoer | Air extérieur | ø50 mm |
| Inhoud pelletreservoir | Contenu du reservoir de granulés | 13 kg |
| Brandduur | Durée de combustion | 9-25 h |
| Maatvoering - (HxBxD) | Dimensions - (HxLxP) | 1130x900x280 mm |
| Gewicht | Poids | 130 kg |
| Geschikt voor passief woningen | Indépant de l'air ambiant | ja / oui |

A++

Leverbare kleuren
Couleurs disponibles

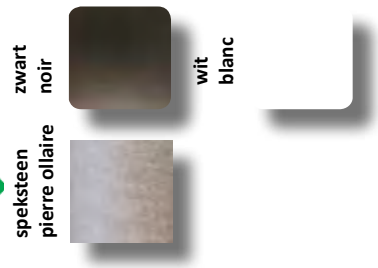

De prijzen zijn geldig vanaf januari 2024 en exclusief BTW. Tussentijdse prijswijzigingen voorbehouden.
Les prix sont valables à partir de Janvier 2024 et sont sujets àtchangement. Les prix indiqués sont hors taxe.

# Airplus pelletkachels
# Poêles à granulés AIRPLUS

Airplus pelletkachels beschikken over extra ventilatoren die door middel van een extra kanaal warmte naar een tweede en/of derde ruimte kan leiden. Op deze wijze kunnen meerdere ruimtes worden verwarmd. De hoeveelheid warme lucht kan per ruimte geregeld worden om zo de warmte naar wens te verdelen.

Les poêle à granulés Airplus possèdent plusieurs ventilateurs qui au moyen d'un canal à air chaud supplémentaire, peut distribuer la chaleur dans une deuxième ou troisième pièce. De cette manière plusieurs pièces peuvent être chauffées en même temps. La capacité d'air chaud peut être réglée afin de répartir la chaleur désirée pour chaque pièce.

# VIKTOR 8 AIRPLUS

## Airplus pelletkachel
## Poêle à granulés AIRPLUS
## 2,5 - 7,8 kW

WIFI

Ventilator RELAX

AUTO CLEANING

TRAPLOOS Vis silencieux

AFSTAND BEDIENING Touch

AUTOPILOT

QUICK START

AIRPLUS 1X

| | Art. code | € excl btw<br>€ TVA exclue |
|---|---|---|
| Viktor 8 airplus zwart /noir | 100751 | € 3092,44 |
| Meerprijs kleur<br>Option couleur | | € 120,66 |

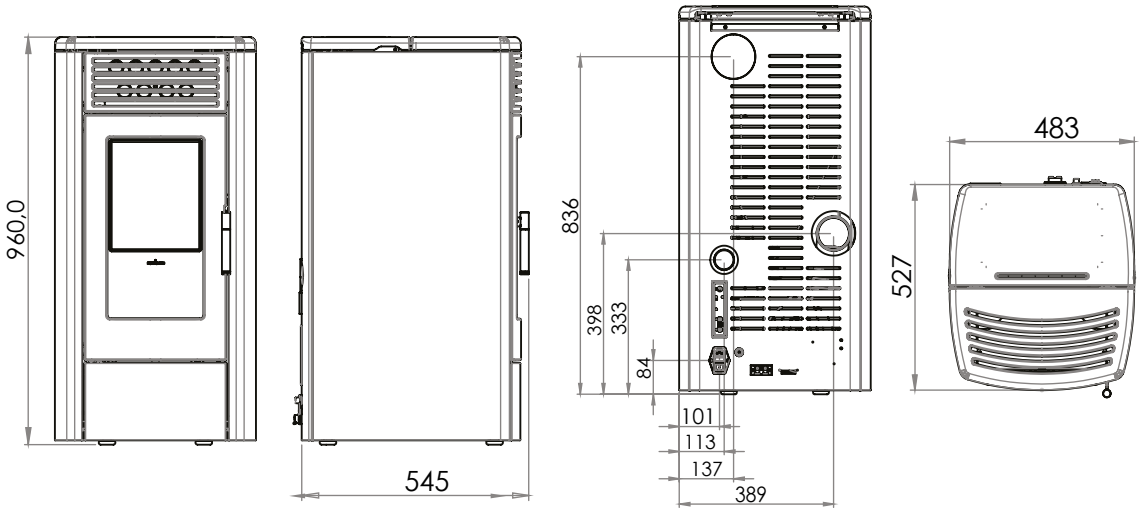


| | | |
|---|---|---|
| Nominaal regelbaar vermogen | Puissance nominale | 2,5 - 7,8 kW |
| Pelletverbruik | Consommation de granulés | 0,5 - 1,6 kg/h |
| Rendement | Rendement | 91,8 % |
| Rookgasafvoer achter | Sortie des fumées à l'arrière | ø 80 mm |
| Aansluitmogelijkheid ext. luchttoevoer | Air extérieur | ø50 mm |
| Inhoud pelletreservoir | Contenu du reservoir de granulés | 14 kg |
| Brandduur | Durée de combustion | 8-28 h |
| Maatvoering - (HxBxD) | Dimensions - (HxLxP) | 960x483x527 mm |
| Gewicht | Poids | 160 kg |
| Geschikt voor passief woningen | Indépant de l'air ambiant | ja / oui |

A+

Leverbare kleuren
Couleurs disponibles

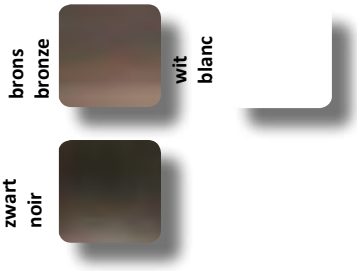

De prijzen zijn geldig vanaf januari 2024 en exclusief BTW. Tussentijdse prijswijzigingen voorbehouden.
Les prix sont valables à partir de Janvier 2024 et sont sujets àtchangement. Les prix indiqués sont hors taxe.

# TORSBY AIRPLUS

## Airplus pelletkachel
## Poêle à granulés AIRPLUS
## 2,5 - 7,8 kW

WIFI

Ventilator RELAX

AUTO CLEANING

TRAPLOOS Vis silencieux

AFSTAND BEDIENING Touch

AUTOPILOT

QUICK START

AIRPLUS 1X

| | Art. code | € excl btw<br>€ TVA exclue |
|---|---|---|
| Torsby airplus zwart staal / noir | 100739 | € 3592,44 |
| Meerprijs speksteen of keramiek<br>Option pierre ollaire ou céramique | | € 356,60 |

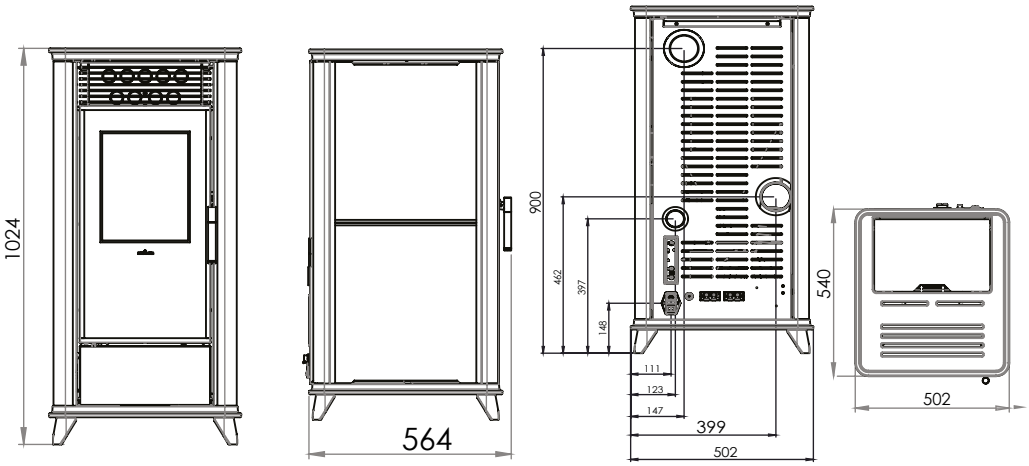


| | | |
|---|---|---|
| Nominaal regelbaar vermogen | Puissance nominale | 2,5 - 7,8 kW |
| Pelletverbruik | Consommation de granulés | 0,5 - 1,5 kg/h |
| Rendement | Rendement | 91,8 % |
| Rookgasafvoer achter | Sortie des fumées à l'arrière | ø 80 mm |
| Aansluitmogelijkheid ext. luchttoevoer | Air extérieur | ø50 mm |
| Inhoud pelletreservoir | Contenu du reservoir de granulés | 15 kg |
| Brandduur | Durée de combustion | 10-30 h |
| Maatvoering - (HxBxD) | Dimensions - (HxLxP) | 1024x502x540 mm |
| Gewicht | Poids | 150 kg |
| Geschikt voor passief woningen | Indépant de l'air ambiant | ja / oui |

A+

Leverbare kleuren
Couleurs disponibles

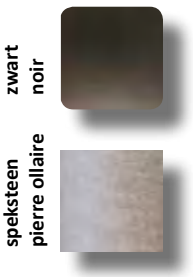

De prijzen zijn geldig vanaf januari 2024 en exclusief BTW. Tussentijdse prijswijzigingen voorbehouden.
Les prix sont valables à partir de Janvier 2024 et sont sujets àtchangement. Les prix indiqués sont hors taxe.

# VIKTOR 10 - 12 AIRPLUS

## Airplus pelletkachel
## Poêle à granulés AIRPLUS
## 2,5 - 9,5/11,5 kW

WIFI

Ventilator RELAX

AUTO CLEANING

TRAPLOOS Vis silencieux

AFSTAND BEDIENING Touch

AUTOPILOT

QUICK START

AIRPLUS 2X

| | Art. code | € excl btw € TVA exclue |
|---|---|---|
| Viktor 10 airplus zwart / noir | 100748 | € 3752,10 |
| Viktor 12 airplus zwart / noir | 100743 | € 3848,75 |
| Meerprijs kleur<br>Option couleur | | € 120,66 |

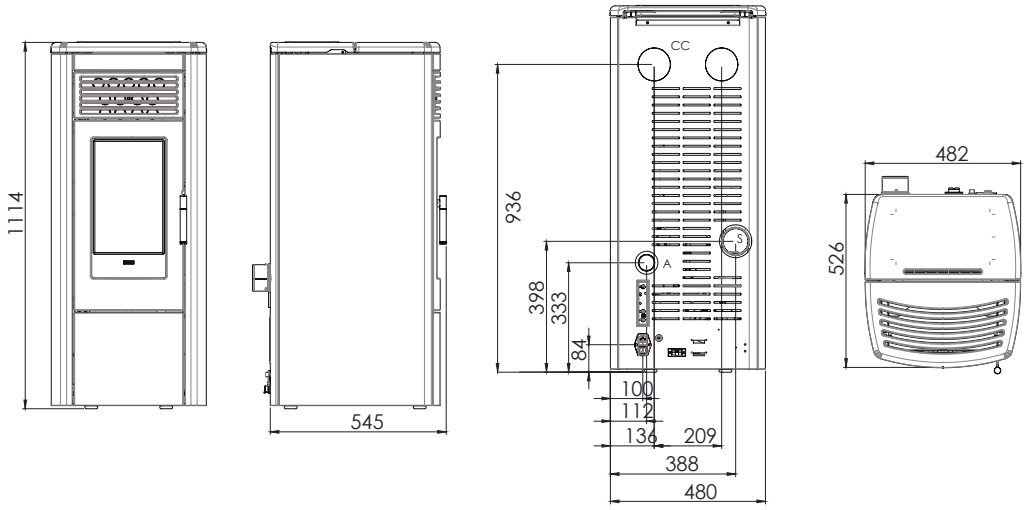


| | | |
|---|---|---|
| Nominaal regelbaar vermogen | Puissance nominale | 2,5 - 9,5/11,5 kW |
| Pelletverbruik | Consommation de granulés | 0,7 - 1,8/2,3 kg/h |
| Rendement | Rendement | 92,6/91,4 % |
| Rookgasafvoer achter | Sortie des fumées à l'arrière | ø 80 mm |
| Aansluitmogelijkheid ext. luchttoevoer | Air extérieur | ø50 mm |
| Inhoud pelletreservoir | Contenu du reservoir de granulés | 20 kg |
| Brandduur | Durée de combustion | 8-28 h |
| Maatvoering - (HxBxD) | Dimensions - (HxLxP) | 1114x483x545 mm |
| Gewicht | Poids | 160 kg |
| Geschikt voor passief woningen | Indépant de l'air ambiant | ja / oui |

A+

Leverbare kleuren
Couleurs disponibles

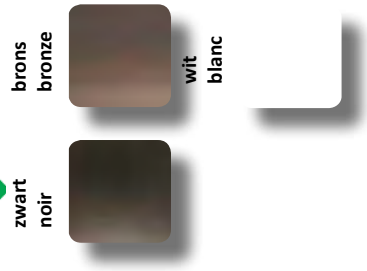

De prijzen zijn geldig vanaf januari 2024 en exclusief BTW. Tussentijdse prijswijzigingen voorbehouden.
Les prix sont valables à partir de Janvier 2024 et sont sujets àtchangement. Les prix indiqués sont hors taxe.

# ESPA AIRPLUS

## Airplus pelletkachel
## Poêle à granulés AIRPLUS
## 2,9 - 8,9 kW

WIFI

Ventilator RELAX

AANSLUITING CONNEXION

AUTO CLEANING

TRAPLOOS Vis silencieux

AFSTAND BEDIENING Touch

AUTOPILOT

QUICK START

AIRPLUS 1X

| | Art. code | € excl btw € TVA exclue |
|---|---|---|
| Espa zwart / noir | 101387 | € 4605,04 |
| Espa speksteen / pierre ollaire | 101336 | € 5025,21 |
| Meerprijs kleur<br>Option couleur | | € 126,66 |
| Bovenaansluitset<br>Connexion supérieure | 101465 | € 219,00 |

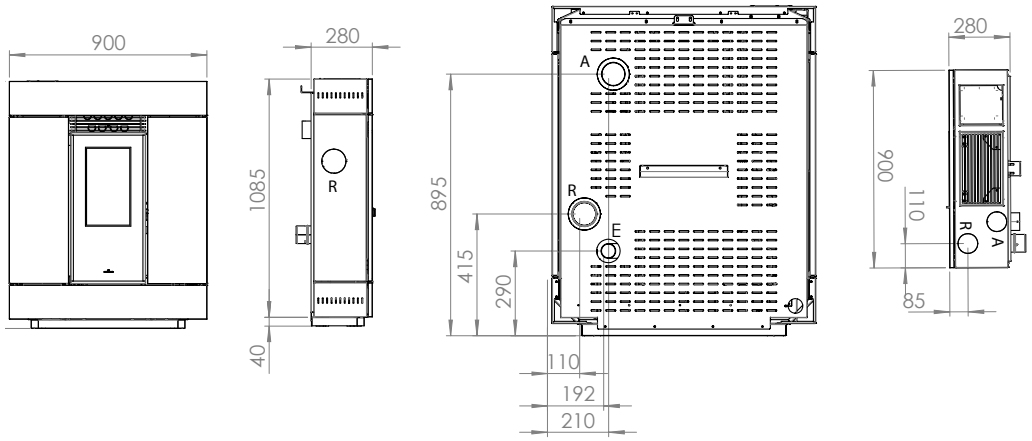


| | | |
|---|---|---|
| Nominaal regelbaar vermogen | Puissance nominale | 2,9 - 8,9 kW |
| Pelletverbruik | Consommation de granulés | 0,6 - 1,9 kg/h |
| Rendement | Rendement | 91,5% |
| Rookgasafvoer (boven en achter) | Sortie des fumées (en haut et à l'arrière) | ø 80 mm |
| Aansluitmogelijkheid ext. luchttoevoer | Air extérieur | ø50 mm |
| Inhoud pelletreservoir | Contenu du reservoir de granulés | 13 kg |
| Brandduur | Durée de combustion | 9-25 h |
| Maatvoering - (HxBxD) | Dimensions - (HxLxP) | 1130x900x280 mm |
| Gewicht | Poids | 130 kg |
| Geschikt voor passief woningen | Indépant de l'air ambiant | ja / oui |

A++

Leverbare kleuren
Couleurs disponibles

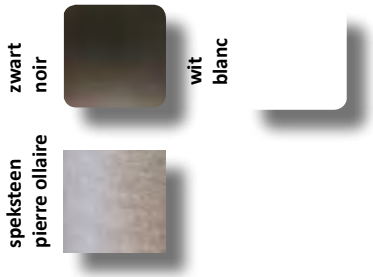

De prijzen zijn geldig vanaf januari 2024 en exclusief BTW. Tussentijdse prijswijzigingen voorbehouden.
Les prix sont valables à partir de Janvier 2024 et sont sujets àtchangement. Les prix indiqués sont hors taxe.

# Inbouw pelletkachels
# Cheminées & inserts

Nordic Fire heeft een groot assortiment pellet inbouw- en inzethaarden. De serie bestaat uit strak vormgegeven inbouwhaarden in diverse uitvoeringen. Ook zijn er modellen die geschikt zijn om in te bouwen in een bestaande situatie.

Nordic Fire propose la plus large gamme de cheminées encastrables à pellets de différentes conceptions. Un insert de cheminée est idéal pour remplacer votre ancienne cheminée, vous bénéficiez ainsi d'une efficacité beaucoup plus élevée.

NORDIC FIRE

# Inbouw pelletkachels
# Cheminées & inserts

Nordic Fire heeft een groot assortiment pellet inbouw- en inzethaarden. De serie bestaat uit strak vormgegeven inbouwhaarden in diverse uitvoeringen. Ook zijn er modellen die geschikt zijn om in te bouwen in een bestaande situatie.

Nordic Fire propose la plus large gamme de cheminées encastrables à pellets de différentes conceptions. Un insert de cheminée est idéal pour remplacer votre ancienne cheminée, vous bénéficiez ainsi d'une efficacité beaucoup plus élevée.

# BOXLINE 8-10

## Inbouw pelletkachel
## Cheminée & insert
## 2,5 - 8,6/10,7 kW

WIFI

Ventilator RELAX

AUTO CLEANING

TRAPLOOS Vis silencieux

AFSTAND BEDIENING Touch

AUTOPILOT

QUICK START

Sierlijst en vullade zijn standaard
Tiroir de remplissage et Chassis sont standard

| | Art. code | € excl btw<br>€ TVA exclue |
|---|---|---|
| Boxline 8 | 100754 | € 3998,00 |
| Boxline 10 | 100756 | € 4067,23 |
| Boxline 8 Airplus | 100753 | € 4050,42 |
| Boxline 10 Airplus | 100755 | € 4109,24 |
| Onderstel / Chassis | 100909 | € 384,30 |
| Beluchtingsrooster<br>Grille d'aération<br>L=40 cm H=12 cm | 101867 | € 71,10 |

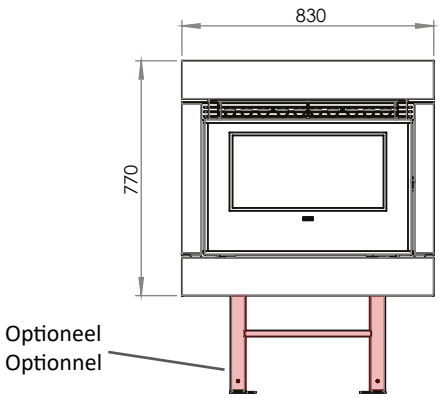


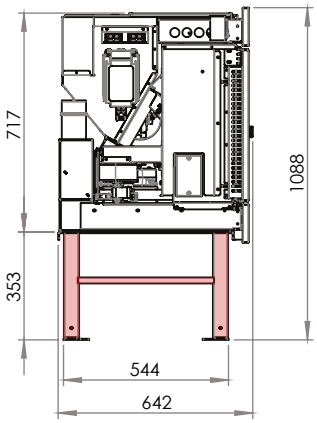


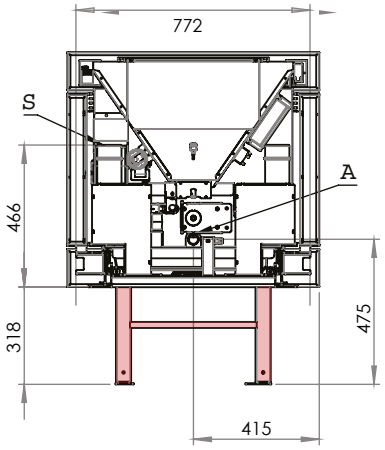


| | | |
|---|---|---|
| Nominaal regelbaar vermogen | Puissance nominale | 2,5 - 8,6/10,7 kW |
| Pelletverbruik | Consommation de granulés | 0,6 - 1,6/1,9 kg/h |
| Rendement | Rendement | 95,3 % / 94,2% |
| Rookgasafvoer | Sortie des fumées | ø 80 mm |
| Aansluitmogelijkheid ext. luchttoevoer | Air extérieur | ø50 mm |
| Inhoud pelletreservoir | Contenu du reservoir de granulés | 14 kg |
| Brandduur | Durée de combustion | 8-20 h |
| Maatvoering - (HxBxD) | Dimensions - (HxLxP) | 68x72x60 cm |
| Gewicht | Poids | 130 kg |
| Geschikt voor passief woningen | Indépant de l'air ambiant | nee/non |

A

Leverbare kleuren
Couleurs disponibles

zwart
noir

De prijzen zijn geldig vanaf januari 2024 en exclusief BTW. Tussentijdse prijswijzigingen voorbehouden.
Les prix sont valables à partir de Janvier 2024 et sont sujets àtchangement. Les prix indiqués sont hors taxe.

# SIENNA 7-10

## Inbouw pelletkachel
## Cheminée & insert
## 2,5 - 7,2/10,3 kW

WIFI

Ventilator RELAX

TRAPLOOS Vis silencieux

AUTOPILOT

QUICK START

AFSTAND BEDIENING Touch

| | Art. code | € excl btw € TVA exclue |
|---|---|---|
| Sienna 7 | 101341 | € 4096,64 |
| Sienna 10 | 101342 | € 4190,76 |
| Vulluik trappe de remplissage | 101401 | € 194,21 |
| Sierlijst omgezette rand Cadre avec moulure étroite | 101325 | € 147,10 |
| Sierlijst verdiept Cadre sans moulure | 101344 | € 147,10 |
| Beluchtingsrooster Grille d'aération L=40 cm H=12 cm | 101867 | € 71,10 |

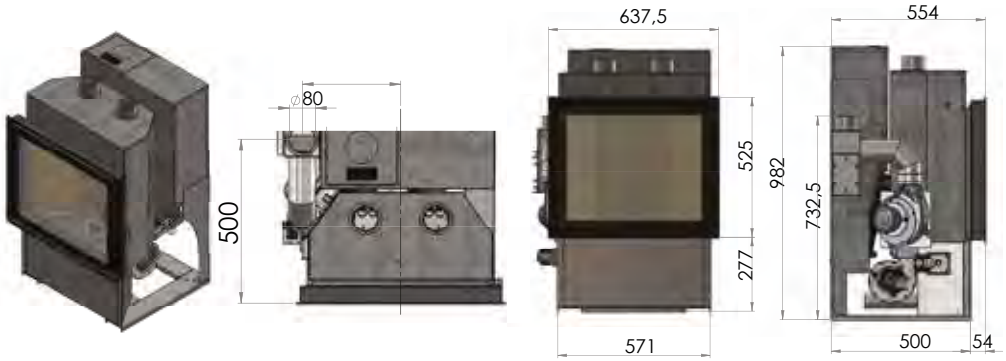


| | | |
|---|---|---|
| Nominaal regelbaar vermogen | Puissance nominale | 2,5 - 7,5/10,3 kW |
| Pelletverbruik | Consommation de granulés | 0,6 - 1,9/2,2 kg/h |
| Rendement | Rendement | 92,4 % / 90,7% |
| Rookgasafvoer | Sortie des fumées | ø 80 mm |
| Aansluitmogelijkheid ext. luchttoevoer | Air extérieur | ø50 mm |
| Inhoud pelletreservoir | Contenu du reservoir de granulés | 27 kg |
| Brandduur | Durée de combustion | 12-45 h |
| Maatvoering - (HxBxD) | Dimensions - (HxLxP) | 102x66x54 cm |
| Gewicht | Poids | 175 kg |
| Geschikt voor passief woningen | Indépant de l'air ambiant | Nee /non |

A++

Leverbare kleuren
Couleurs disponibles

zwart
noir

De prijzen zijn geldig vanaf januari 2024 en exclusief BTW. Tussentijdse prijswijzigingen voorbehouden.
Les prix sont valables à partir de Janvier 2024 et sont sujets àtchangement. Les prix indiqués sont hors taxe.

# SIENNA 3-zijdig / 3 face

## Inbouw pelletkachel
## Cheminée & insert
## 2,5 - 7,2/10,3 kW

WIFI

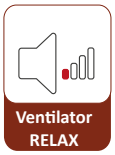
Ventilator RELAX

TRAPLOOS Vis silencieux

AUTOPILOT

QUICK START

AFSTAND BEDIENING Touch

| | Art. code | € excl btw<br>€ TVA exclue |
|---|---|---|
| Sienna 3-zijdig / 3 face | 101592 | € 4823,53 |
| Vulluik<br>trappe de remplissage | 101401 | € 194,21 |
| Beluchtingsrooster<br>Grille d'aération<br>L=40 cm H=12 cm | 101867 | € 71,10 |

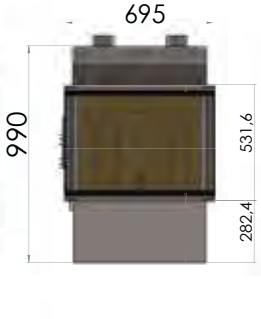

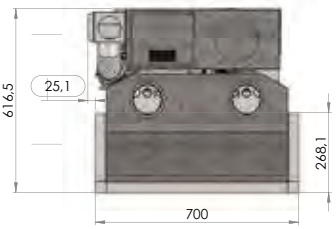


| | | |
|---|---|---|
| Nominaal regelbaar vermogen | Puissance nominale | 2,5 - 12 kW |
| Pelletverbruik | Consommation de granulés | 0,6 - 2,3 kg/h |
| Rendement | Rendement | 90 % |
| Rookgasafvoer (boven en achter) | Sortie des fumées | ø 80 mm |
| Aansluitmogelijkheid ext. luchttoevoer | Air extérieur | ø50 mm |
| Inhoud pelletreservoir | Contenu du reservoir de granulés | 25 kg |
| Brandduur | Durée de combustion | 12-45 h |
| Maatvoering - (HxBxD) | Dimensions - (HxLxP) | 990x695x616,5 mm |
| Gewicht | Poids | 210 kg |
| Geschikt voor passief woningen | Indépant de l'air ambiant | Nee / non |

A+

Leverbare kleuren
Couleurs disponibles

zwart
noir

De prijzen zijn geldig vanaf januari 2024 en exclusief BTW. Tussentijdse prijswijzigingen voorbehouden.
Les prix sont valables à partir de Janvier 2024 et sont sujets àtchangement. Les prix indiqués sont hors taxe.

# Pelletkachels met CV aansluiting
# Les poêles à granulés au chauffage central

De Nordic Fire pelletkachels met CV aansluiting kunnen op een efficiënte wijze uw woning (bij)verwarmen. U heeft de keuze uit verschillende modellen van 10 tot en met 20 KW vermogen. Hierdoor kunt u de kachel afstemmen op de benodigde warmte. Een moderne CV pelletkachel zorgt voor een sterke besparing van uw jaarlijkse stookkosten. Kortweg: een CV pelletkachel geeft comfort, is duurzaam, milieuvriendelijk en helpt uw stookkosten te verminderen.

Les poêles à granulés Nordic Fire avec raccordement au chauffage central peuvent chauffer efficacement votre maison. Vous avez le choix entre différents modèles de 10 à 24 KW. Cela vous permet d'adapter précisément le poêle aux besoins en chaleur. Un poêle à granulés moderne pour le chauffage central réduira considérablement vos coûts annuels de chauffage.

# HRV VIKTOR

## Pelletkachel met CV aansluiting
## Le poêle à granulés au chauffage central
## 4,3 - 15 kW

WIFI

AUTO CLEANING

AUTOPILOT

QUICK START

VENTILATOR ON/OFF

| | Art. code | € excl btw<br>€ TVA exclue |
|---|---|---|
| HRV Viktor zwart / noir | 101335 | € 4823,53 |
| Mengventiel 55 graden<br>Vanne thermostatique 55 degrees | 100097 | € 127,27 |
| Buffervat sensor - Sensor Puffer | 100563 | € 18,00 |

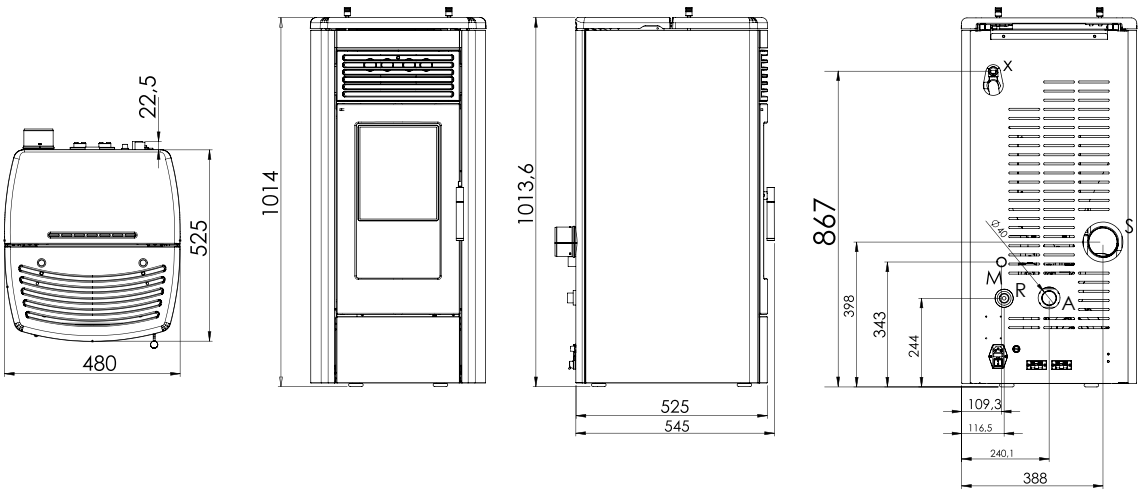


| | | |
|---|---|---|
| Nominaal regelbaar vermogen | Puissance nominale | 3,8 - 15 kW |
| Warmte afgifte CV systeem | Wasserleistung | 3 - 12 kW |
| Pelletverbruik | Consommation de granulés | 1 - 3,2 kg/h |
| Rendement | Rendement | 95,9 % |
| Rookgasafvoer achter | Sortie des fumées à l'arrière | ø 80 mm |
| Aansluitmogelijkheid ext. luchttoevoer | Air extérieur | ø50 mm |
| Inhoud pelletreservoir | Contenu du reservoir de granulés | 20 kg |
| Brandduur | Durée de combustion | 5 - 25 h |
| Maatvoering - (HxBxD) | Dimensions - (HxLxP) | 1100 x 520 x 540 mm |
| Gewicht | Poids | 180 180 kg |
| Geschikt voor passief woningen | Indépant de l'air ambiant | ja / oui |

A+

Leverbare kleuren
Couleurs disponibles

zwart
noir

De prijzen zijn geldig vanaf januari 2024 en exclusief BTW. Tussentijdse prijswijzigingen voorbehouden.
Les prix sont valables à partir de Janvier 2024 et sont sujets àtchangement. Les prix indiqués sont hors taxe.

# HRV TORSBY

## Pelletkachel met CV aansluiting
## Les poêle à granulé au chauffage central
## 4,3 - 15 kW

WIFI

AUTO CLEANING

AUTOPILOT

QUICK START

VENTILATOR ON/OFF

| | Art. code | € excl btw<br>€ TVA exclue |
|---|---|---|
| HRV Torsby zwart staal / acier noir | 100764 | € 4924,37 |
| HRV Torsby speksteen / pierre ollaire | 100765 | € 5025,21 |
| Mengventiel 55 graden<br>Vanne thermostatique 55 degrees | 100097 | € 127,27 |
| Buffervat sensor - Sensor Puffer | 100563 | € 18,00 |

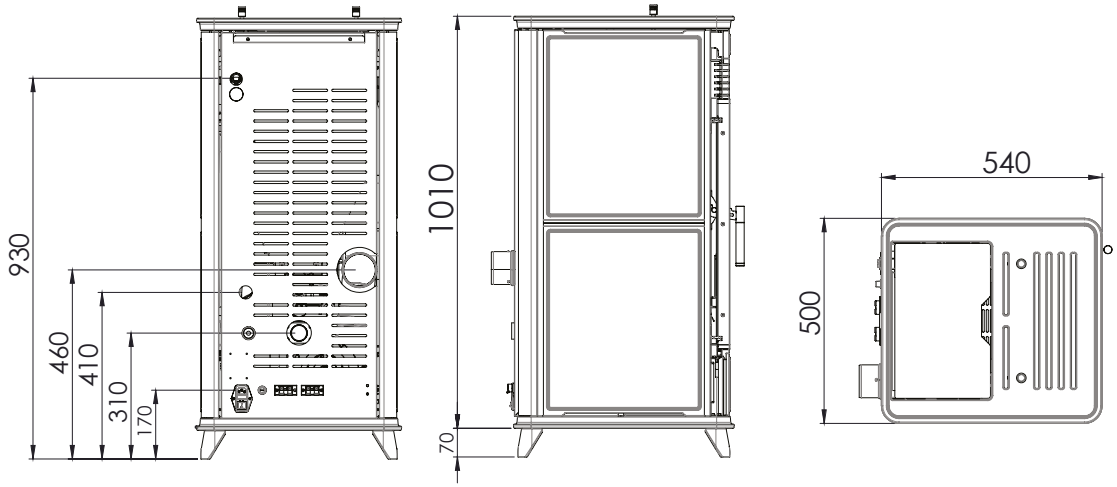


| | | |
|---|---|---|
| Nominaal regelbaar vermogen | Puissance nominale | 3,8 - 15 kW |
| Warmte afgifte CV systeem | Wasserleistung | 3 - 12 kW |
| Pelletverbruik | Consommation de granulés | 1 - 3,2 kg/h |
| Rendement | Rendement | 95,9 % |
| Rookgasafvoer achter | Sortie des fumées à l'arrière | ø 80 mm |
| Aansluitmogelijkheid ext. luchttoevoer | Air extérieur | ø50 mm |
| Inhoud pelletreservoir | Contenu du reservoir de granulés | 20 kg |
| Brandduur | Durée de combustion | 5 - 25 h |
| Maatvoering - (HxBxD) | Dimensions - (HxLxP) | 1080 x 500 x 540 mm |
| Gewicht | Poids | 180 kg |
| Geschikt voor passief woningen | Indépant de l'air ambiant | ja / oui |

A+

Leverbare kleuren
Couleurs disponibles

De prijzen zijn geldig vanaf januari 2024 en exclusief BTW. Tussentijdse prijswijzigingen voorbehouden.
Les prix sont valables à partir de Janvier 2024 et sont sujets àtchangement. Les prix indiqués sont hors taxe.

# HRV SIENNA

## Pelletkachel met CV aansluiting
## Le poêle à granulés au chauffage central
## 4,9 - 19,1 kW

WIFI | TRAPLOOS KONTINU | AFSTAND BEDIENING Touch | AUTOPILOT | QUICK START

| | Art. code | € excl btw<br>€ TVA exclue |
|---|---|---|
| HRV Sienna | 101343 | € 5310,92 |
| Vulluik<br>trappe de remplissage | 101401 | € 194,21 |
| Sierlijst vlak<br>Cadre avec moulure étroite | 101325 | € 147,10 |
| Sierlijst verdiept<br>Cadre sans moulure | 101344 | € 147,10 |

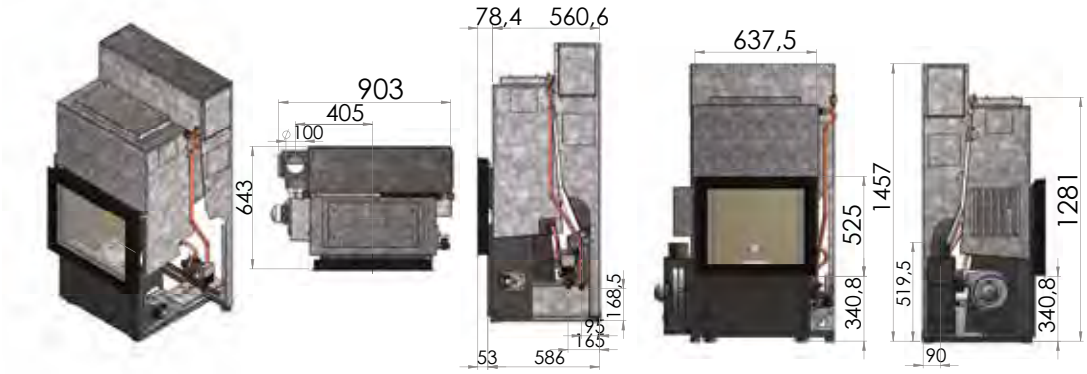


| | | |
|---|---|---|
| Nominaal regelbaar vermogen | Puissance nominale | 4,3 - 19,1 kW |
| Afgifte CV systeem | Wasserleistung | 3 - 14,6 kW |
| Pelletverbruik | Consommation de granulés | 1 - 3,9 kg/h |
| Rendement | Rendement | 93,3 % |
| Rookgasafvoer | Sortie des fumées | ø 100 mm |
| Aansluitmogelijkheid ext. luchttoevoer | Air extérieur | ø50 mm |
| Inhoud pelletreservoir | Contenu du reservoir de granulés | 40 kg |
| Brandduur | Durée de combustion | 8-40 h |
| Maatvoering - (HxBxD) | Dimensions - (HxLxP) | 1457x903x643 mm |
| Gewicht | Poids | 180 kg |
| Geschikt voor passief woningen | Indépant de l'air ambiant | - |

A++

Leverbare kleuren
Couleurs disponibles

zwart
noir

De prijzen zijn geldig vanaf januari 2024 en exclusief BTW. Tussentijdse prijswijzigingen voorbehouden.
Les prix sont valables à partir de Janvier 2024 et sont sujets àtchangement. Les prix indiqués sont hors taxe.

NORDIC FIRE

# Houtkachels
# Poêles à bois

De houtkachels van Nordic Fire hebben hoog rendement dat wordt bereikt door de voorverwarming van de regelbare secundaire verbrandingslucht. Door de volledige verbranding is de uitstoot van verontreinigingen minimaal.

Les poêles à bois Nordic Fire ont un rendement élevé obtenu en réglant le préchauage de l'air de combustion secondaire. L'émission de polluants est minime grâce à une combustion complète.

# FJORD 1

## Houtkachel
## Poêle à bois
## 5 kW

| | Art. code | € excl btw<br>€ TVA exclue |
|---|---|---|
| Fjord 1 | 100100 | € 1827,73 |

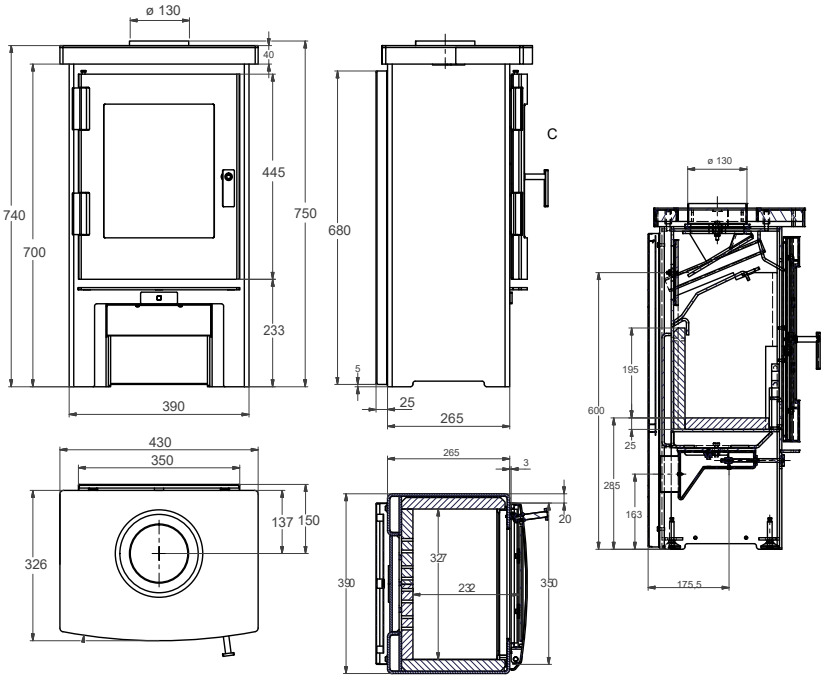


| | | |
|---|---|---|
| Nominaal vermogen | Puissance nominale | 5 kW |
| Rendement | Rendement | 80 % |
| Te verwarmen ruimte | Espace à chauffer | 120 m³ |
| Rookgasafvoer (boven en achter) | Sortie des fumées (en haut et à l'arrière) | ø 130 mm |
| Aansluitmogelijkheid ext. luchttoevoer | Air extérieur | ø 80 mm |
| Maatvoering - (HxBxD) | Dimensions - (HxLxP) | 750x430x326 mm |
| Maximale maat houtblokken | Taille max. des bûches | 25 cm |
| Gewicht | Poids | 135 kg |

A+

Leverbare kleuren
Couleurs disponibles

zwart
noir

De prijzen zijn geldig vanaf januari 2024 en exclusief BTW. Tussentijdse prijswijzigingen voorbehouden.
Les prix sont valables à partir de Janvier 2024 et sont sujets àtchangement. Les prix indiqués sont hors taxe.

# FJORD 2

## Houtkachel
## Poêle à bois
## 6,7 kW

| | Art. code | € excl btw € TVA exclue |
|---|---|---|
| Fjord 2 | 100101 | € 1915,97 |

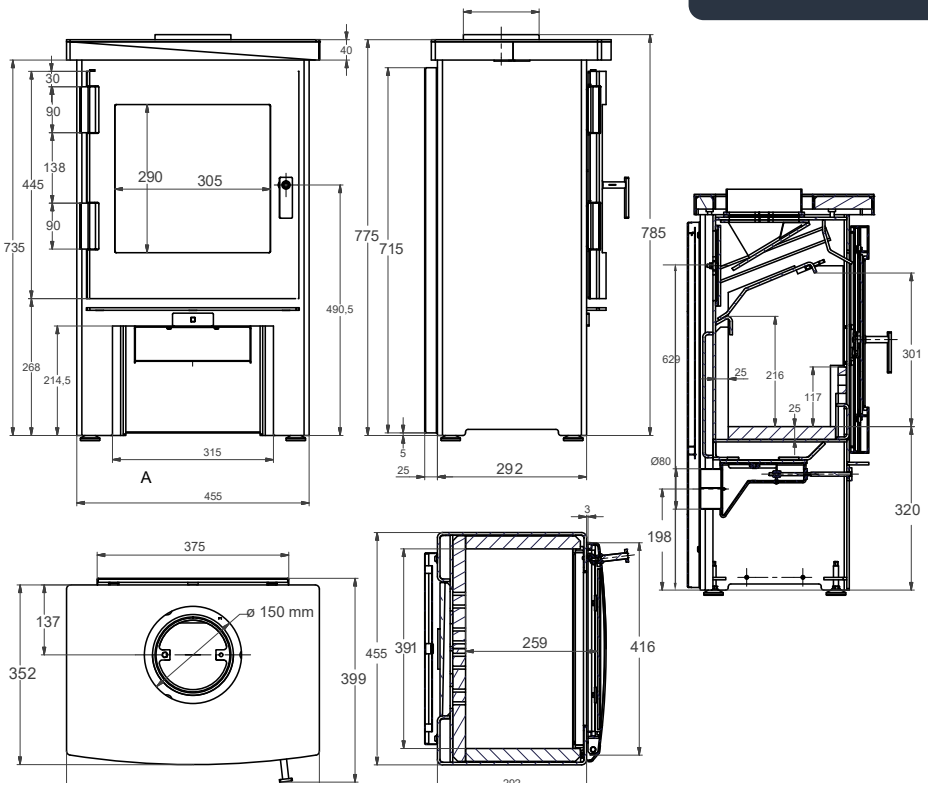


| | | |
|---|---|---|
| Nominaal vermogen | uissance nominale | 6,7 kW |
| Rendement | Rendement | 81 % |
| Te verwarmen ruimte | Espace à chauffer | 140 m³ |
| Rookgasafvoer (boven en achter) | Sortie des fumées (en haut et à l'arrière) | ø 150 mm |
| Aansluitmogelijkheid ext. luchttoevoer | Air extérieur | ø 80 mm |
| Maatvoering - (HxBxD) | Dimensions - (HxLxP) | 775x495x399 mm |
| Maximale maat houtblokken | Taille max. des bûches | 25 cm |
| Gewicht | Poids | 145 kg |

A+

Leverbare kleuren
Couleurs disponibles

zwart
noir

De prijzen zijn geldig vanaf januari 2024 en exclusief BTW. Tussentijdse prijswijzigingen voorbehouden.
Les prix sont valables à partir de Janvier 2024 et sont sujets àtchangement. Les prix indiqués sont hors taxe.

# FJORD 3

## Houtkachel
## Poêle à bois
## 8,2 kW

| | Art. code | € excl btw € TVA exclue |
|---|---|---|
| Fjord 3 | 100102 | € 2079,83 |

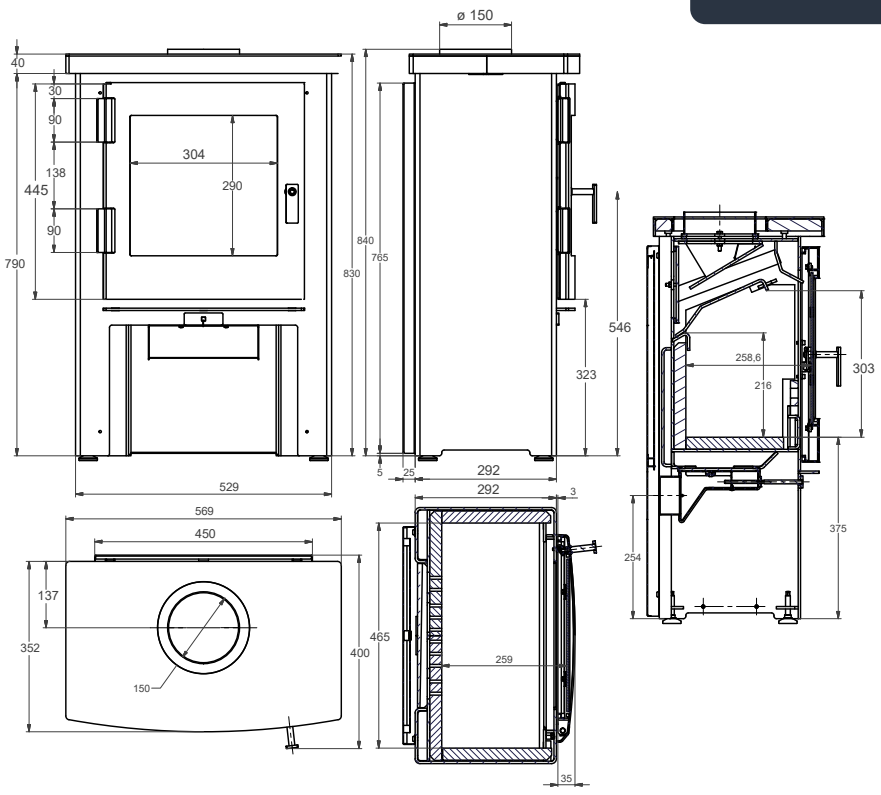


| | | |
|---|---|---|
| Nominaal vermogen | Puissance nominale | 8,2 kW |
| Rendement | Rendement | 82 % |
| Te verwarmen ruimte | Espace à chauffer | 170 m³ |
| Rookgasafvoer (boven en achter) | Sortie des fumées (en haut et à l'arrière) | ø 150 mm |
| Aansluitmogelijkheid ext. luchttoevoer | Air extérieur | ø 80 mm |
| Maatvoering - (HxBxD) | Dimensions - (HxLxP) | 840x569x400 mm |
| Maximale maat houtblokken | Taille max. des bûches | 37 cm |
| Gewicht | Poids | 169 kg |

A+

Leverbare kleuren
Couleurs disponibles

zwart
noir

De prijzen zijn geldig vanaf januari 2024 en exclusief BTW. Tussentijdse prijswijzigingen voorbehouden.
Les prix sont valables à partir de Janvier 2024 et sont sujets àtchangement. Les prix indiqués sont hors taxe.

# KJELD

## Houtkachel
## Poêle à bois
## 6,5 kW

| | Art. code | € excl btw<br>€ TVA exclue |
|---|---|---|
| **Kjeld** | | **€2151,26** |
| **Verhoogde asopvang<br>Augmentation de la collecte de cendres** | **102084** | **€ 73,11** |

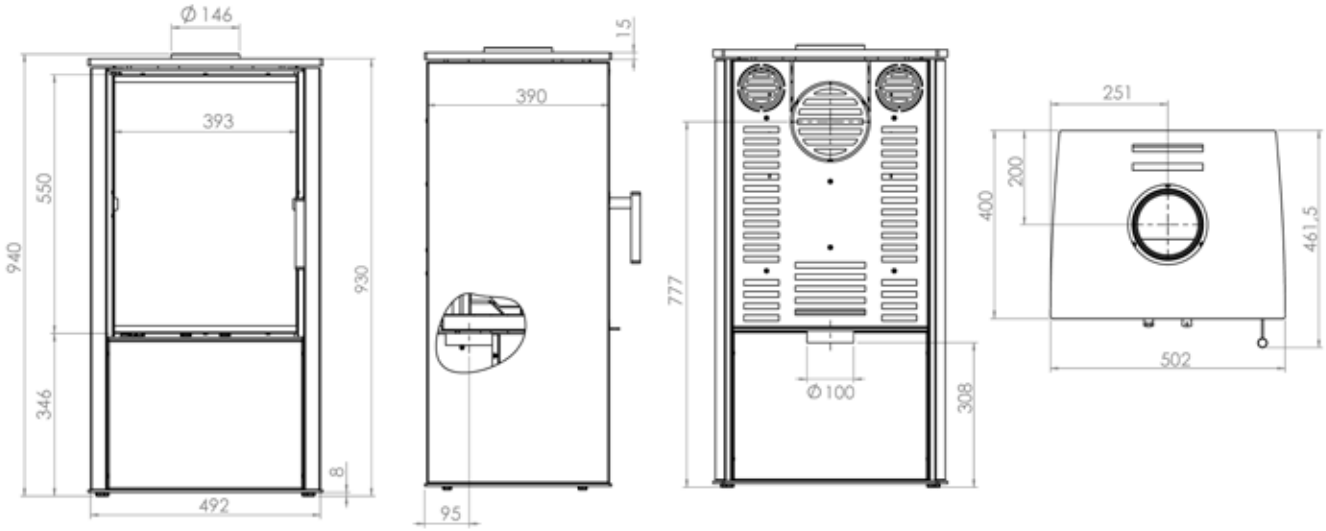


| | | |
|---|---|---|
| **Nominaal vermogen** | **Puissance nominale** | **6,5 kW** |
| **Rendement** | **Rendement** | **83 %** |
| **Te verwarmen ruimte** | **Espace à chauffer** | **195 m³** |
| **Rookgasafvoer (boven en achter)** | **Sortie des fumées (en haut et à l'arrière)** | **ø 150 mm** |
| **Aansluitmogelijkheid ext. luchttoevoer** | **Air extérieur** | **ø 100 mm** |
| **Maatvoering - (HxBxD)** | **Dimensions - (HxLxP)** | **940x520x400 mm** |
| **Maximale maat houtblokken** | **Taille max. des bûches** | **30 cm** |
| **Gewicht** | **Poids** | **112 kg** |

A+

Leverbare kleuren
Couleurs disponibles

**zwart**
**noir**

De prijzen zijn geldig vanaf januari 2024 en exclusief BTW. Tussentijdse prijswijzigingen voorbehouden.
Les prix sont valables à partir de Janvier 2024 et sont sujets àtchangement. Les prix indiqués sont hors taxe.

# STEIN

## Houtkachel
## Poêle à bois
## 8,7 kW

| | Art. code | € excl btw<br>€ TVA exclue |
|---|---|---|
| Stein | | €2399,16 |
| Verhoogde asopvang<br>Augmentation de la collecte de cendres | 102085 | € 73,11 |

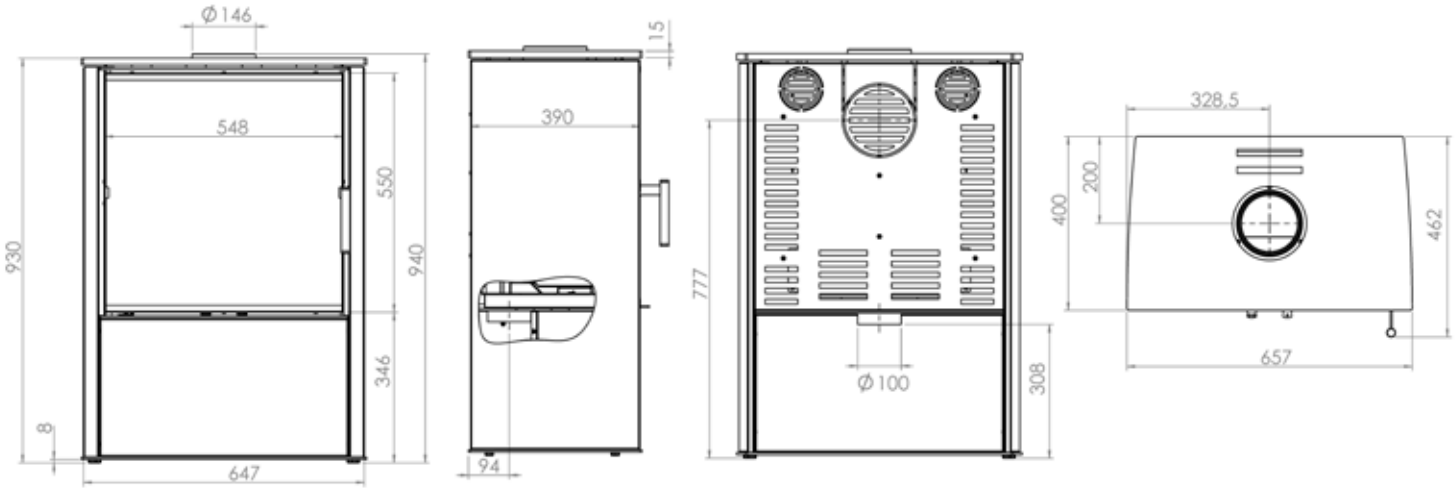


| | | |
|---|---|---|
| Nominaal vermogen | uissance nominale | 8,7 kW |
| Rendement | Rendement | 82 % |
| Te verwarmen ruimte | Espace à chauffer | 260 m³ |
| Rookgasafvoer (boven en achter) | Sortie des fumées (en haut et à l'arrière) | ø 150 mm |
| Aansluitmogelijkheid ext. luchttoevoer | Air extérieur | ø 100 mm |
| Maatvoering - (HxBxD) | Dimensions - (HxLxP) | 938x647x400 mm |
| Maximale maat houtblokken | Taille max. des bûches | 45 cm |
| Gewicht | Poids | 145 kg |

A+

Leverbare kleuren
Couleurs disponibles

zwart
noir

De prijzen zijn geldig vanaf januari 2024 en exclusief BTW. Tussentijdse prijswijzigingen voorbehouden.
Les prix sont valables à partir de Janvier 2024 et sont sujets àtchangement. Les prix indiqués sont hors taxe.

# ESBY

## Houtkachel
## Poêle à bois
## 6,5 kW

| | Art. code | € excl btw<br>€ TVA exclue |
|---|---|---|
| Esby | | € 2172,27 |
| Verhoogde asopvang<br>Augmentation de la collecte de cendres | 102084 | € 73,11 |

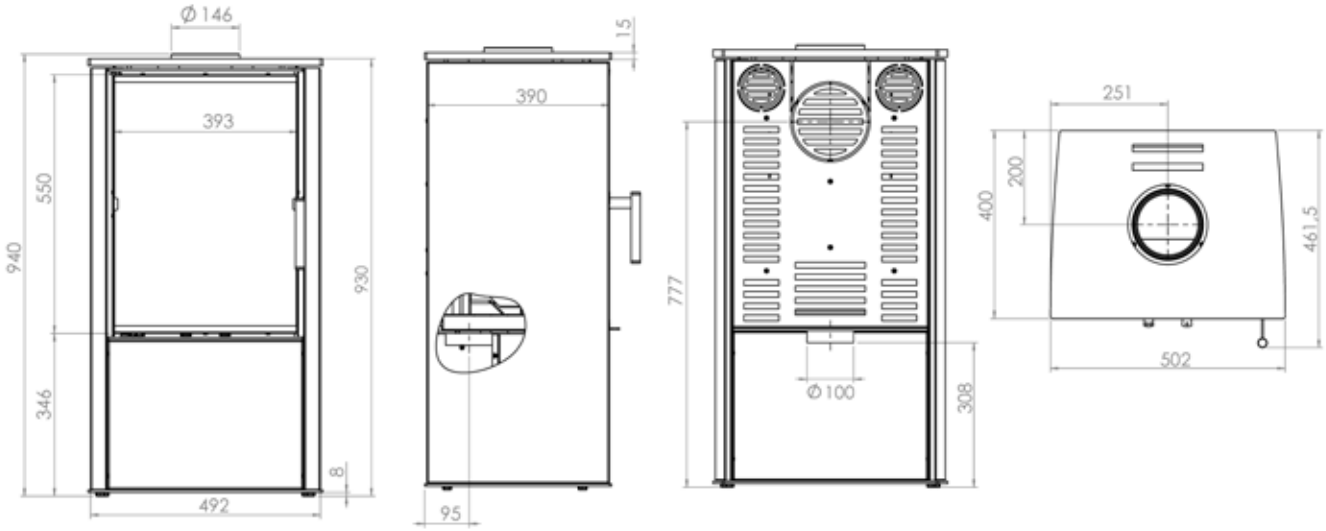


| | | |
|---|---|---|
| Nominaal vermogen | Puissance nominale | 6,5 kW |
| Rendement | Rendement | 83 % |
| Te verwarmen ruimte | Espace à chauffer | 195 m³ |
| Rookgasafvoer (boven en achter) | Sortie des fumées (en haut et à l'arrière) | ø 150 mm |
| Aansluitmogelijkheid ext. luchttoevoer | Air extérieur | ø 100 mm |
| Maatvoering - (HxBxD) | Dimensions - (HxLxP) | 940x520x400 mm |
| Maximale maat houtblokken | Taille max. des bûches | 30 cm |
| Gewicht | Poids | 112 kg |

A+

Leverbare kleuren
Couleurs disponibles

zwart
noir

De prijzen zijn geldig vanaf januari 2024 en exclusief BTW. Tussentijdse prijswijzigingen voorbehouden.
Les prix sont valables à partir de Janvier 2024 et sont sujets àtchangement. Les prix indiqués sont hors taxe.

# ARDEN

## Houtkachel
## Poêle à bois
## 8,7 kW

| | Art. code | € excl btw<br>€ TVA exclue |
|---|---|---|
| Arden | | €2411,76 |
| Verhoogde asopvang<br>Augmentation de la collecte de cendres | 102085 | € 73,11 |

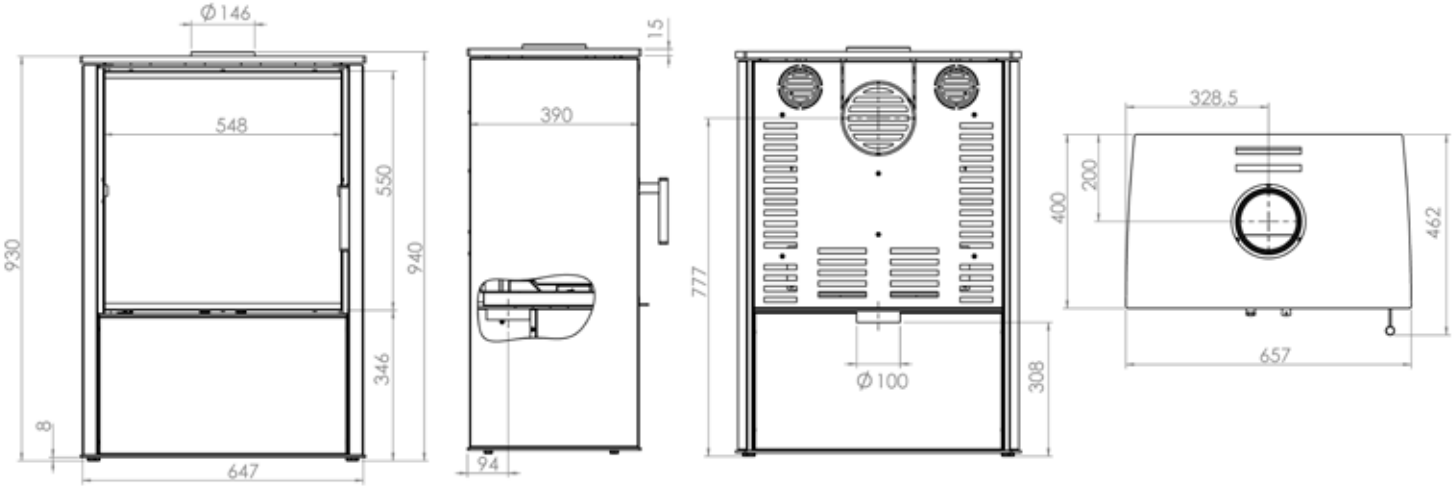


| | | |
|---|---|---|
| Nominaal vermogen | uissance nominale | 8,7 kW |
| Rendement | Rendement | 82 % |
| Te verwarmen ruimte | Espace à chauffer | 260 m³ |
| Rookgasafvoer (boven en achter) | Sortie des fumées (en haut et à l'arrière) | ø 150 mm |
| Aansluitmogelijkheid ext. luchttoevoer | Air extérieur | ø 100 mm |
| Maatvoering - (HxBxD) | Dimensions - (HxLxP) | 938x647x400 mm |
| Maximale maat houtblokken | Taille max. des bûches | 45 cm |
| Gewicht | Poids | 145 kg |

A+

Leverbare kleuren
Couleurs disponibles

zwart
noir

De prijzen zijn geldig vanaf januari 2024 en exclusief BTW. Tussentijdse prijswijzigingen voorbehouden.
Les prix sont valables à partir de Janvier 2024 et sont sujets àtchangement. Les prix indiqués sont hors taxe.

# TORSTED

## Houtkachel
## Poêle à bois
## 6,5 kW

| | Art. code | € excl btw<br>€ TVA exclue |
|---|---|---|
| Torsted | | €2663,87 |

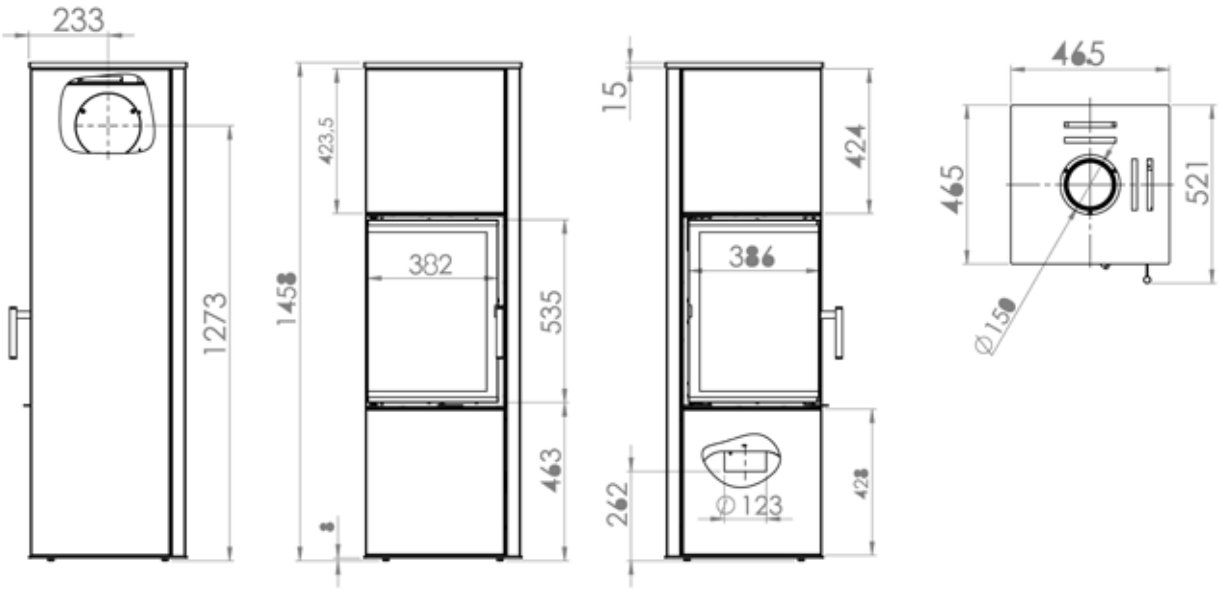


| | | |
|---|---|---|
| Nominaal vermogen | uissance nominale | 6,5 kW |
| Rendement | Rendement | 84 % |
| Te verwarmen ruimte | Espace à chauffer | 195 m³ |
| Rookgasafvoer (boven en achter) | Sortie des fumées (en haut et à l'arrière) | ø 150 mm |
| Aansluitmogelijkheid ext. luchttoevoer | Air extérieur | ø 125 mm |
| Maatvoering - (HxBxD) | Dimensions - (HxLxP) | 1458x465x465 mm |
| Maximale maat houtblokken | Taille max. des bûches | 36 cm |
| Gewicht | Poids | 180 kg |

A+

Leverbare kleuren
Couleurs disponibles

zwart
noir

De prijzen zijn geldig vanaf januari 2024 en exclusief BTW. Tussentijdse prijswijzigingen voorbehouden.
Les prix sont valables à partir de Janvier 2024 et sont sujets àtchangement. Les prix indiqués sont hors taxe.

# BJORK

## Houtkachel
## Poêle à bois
## 7,5 kW

| | Art. code | € excl btw<br>€ TVA exclue |
|---|---|---|
| Bjork | 100386 | € 2233,61 |

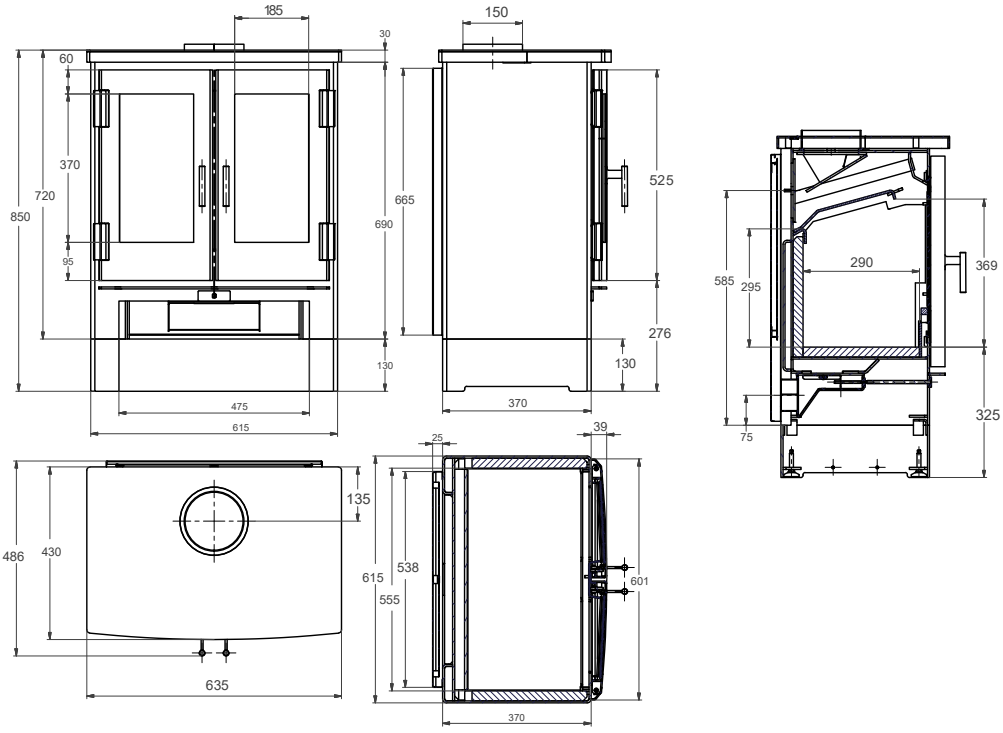


Leverbare kleuren
Couleurs disponibles

zwart
noir

| | | |
|---|---|---|
| Nominaal vermogen | Puissance nominale | 7,5 kW |
| Rendement | Rendement | 80 % |
| Te verwarmen ruimte | Espace à chauffer | 160 m³ |
| Rookgasafvoer (boven en achter) | Sortie des fumées (en haut et à l'arrière) | ø 150 mm |
| Aansluitmogelijkheid ext. luchttoevoer | Air extérieur | ø 80 mm |
| Maatvoering - (HxBxD) | Dimensions - (HxLxP) | 850x635x486 mm |
| Maximale maat houtblokken | Taille max. des bûches | 40 cm |
| Gewicht | Poids | 165 kg |

A+

De prijzen zijn geldig vanaf januari 2024 en exclusief BTW. Tussentijdse prijswijzigingen voorbehouden.
Les prix sont valables à partir de Janvier 2024 et sont sujets àtchangement. Les prix indiqués sont hors taxe.

# SVEN

## Houtkachel
## Poêle à bois
## 6kW

| | Art. code | € excl btw<br>€ TVA exclue |
|---|---|---|
| Sven | 101595 | € 1670,59 |

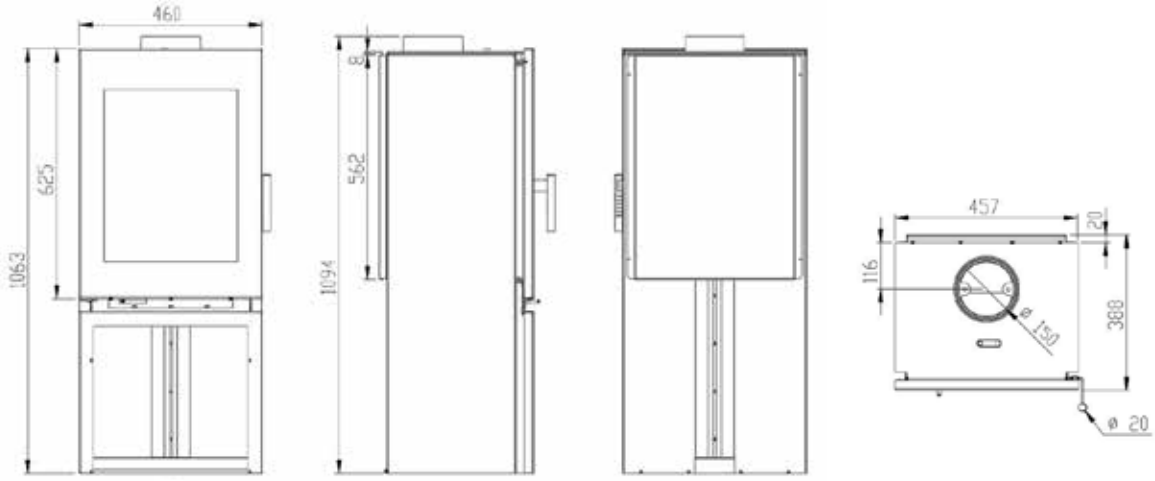


| | | |
|---|---|---|
| Nominaal vermogen | Puissance nominale | 6 kW |
| Rendement | Rendement | 80,9 % |
| Te verwarmen ruimte | Espace à chauffer | 140 m³ |
| Rookgasafvoer (boven) | Sortie des fumées (en haut) | ø 150 mm |
| Aansluitmogelijkheid ext. luchttoevoer | Air extérieur | - |
| Maatvoering - (HxBxD) | Dimensions - (HxLxP) | 1063x460x410 |
| Maximale maat houtblokken | Taille max. des bûches | |
| Gewicht | Poids | 110 kg |

A+

Leverbare kleuren
Couleurs disponibles

zwart
noir

De prijzen zijn geldig vanaf januari 2024 en exclusief BTW. Tussentijdse prijswijzigingen voorbehouden.
Les prix sont valables à partir de Janvier 2024 et sont sujets àtchangement. Les prix indiqués sont hors taxe.

# ROSANNA

## Houtkachel
## Poêle à bois
## 9,5 kW

| | Art. code | € excl btw € TVA exclue |
|---|---|---|
| Rosanna | 101602 | € 2243,70 |
| Rosanna speksteen / pierre ollaire | 101603 | € 2836,13 |

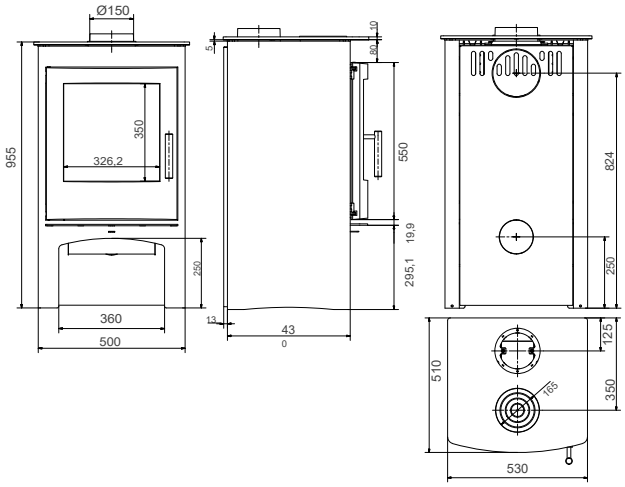


| | | |
|---|---|---|
| Nominaal vermogen | Puissance nominale | 9,5 kW |
| Rendement | Rendement | 81 % |
| Te verwarmen ruimte | Espace à chauffer | 220 m³ |
| Rookgasafvoer (boven en achter) | Sortie des fumées (en haut) | ø 150 mm |
| Aansluitmogelijkheid ext. luchttoevoer | Air extérieur | ø 120 mm |
| Maatvoering - (HxBxD) | Dimensions - (HxLxP) | 995x605x540 mm |
| Maximale maat houtblokken | Taille max. des bûches | 35 cm |
| Gewicht | Poids | 164 kg |

A+

Leverbare kleuren
Couleurs disponibles

zwart
noir

speksteen
pierre ollaire

De prijzen zijn geldig vanaf januari 2024 en exclusief BTW. Tussentijdse prijswijzigingen voorbehouden.
Les prix sont valables à partir de Janvier 2024 et sont sujets àtchangement. Les prix indiqués sont hors taxe.

# COTTAGE

## Houtkachel
## Poêle à bois
## 9,5 kW

| | Art. code | € excl btw<br>€ TVA exclue |
|---|---|---|
| Cottage | 100109 | € 2508,40 |
| Cottage houtvak / caisse en bois | 100108 | € 2508,40 |
| Cottage speksteen / pierre olaire | 100111 | € 3336,13 |

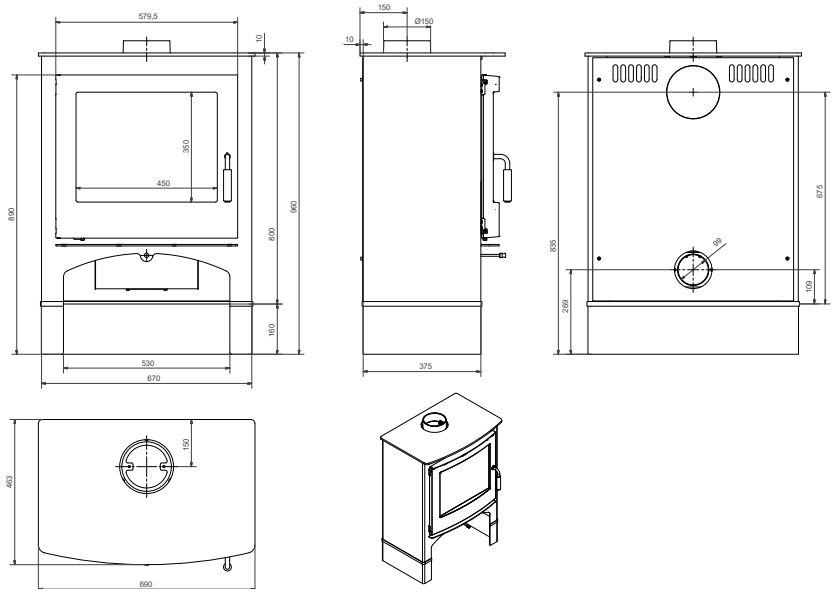


| | | |
|---|---|---|
| Nominaal vermogen | Puissance nominale | 9,5 kW |
| Rendement | Rendement | 82 % |
| Te verwarmen ruimte | Espace à chauffer | 170 m³ |
| Rookgasafvoer boven en achter | Sortie des fumées (en haut et à l'arrière) | ø 150 mm |
| Aansluitmogelijkheid ext. luchttoevoer | Air extérieur | ø 100 mm |
| Maatvoering - (HxBxD) | Dimensions - (HxLxP) | 96x67x42,5 cm |
| Maximale maat houtblokken | Taille max. des bûches | 50 cm |
| Gewicht | Poids | 210 kg |

A+

Leverbare kleuren
Couleurs disponibles

zwart
noir

speksteen
pierre ollaire

De prijzen zijn geldig vanaf januari 2024 en exclusief BTW. Tussentijdse prijswijzigingen voorbehouden.
Les prix sont valables à partir de Janvier 2024 et sont sujets àtchangement. Les prix indiqués sont hors taxe.

# LODGE

## Houtkachel
## Poêle à bois
## 9,5 kW

| | Art. code | € excl btw € TVA exclue |
|---|---|---|
| Lodge | 100113 | € 2508,40 |
| Lodge houtvak / caisse en bois | 100112 | € 2508,40 |
| Lodge speksteen / pierre olaire | 100115 | € 3336,13 |

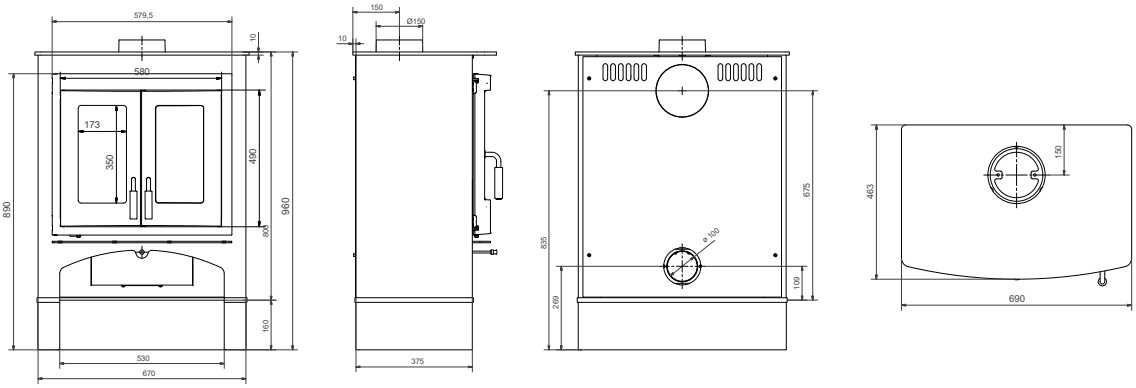


| | | |
|---|---|---|
| Nominaal vermogen | Puissance nominale | 9,5 kW |
| Rendement | Rendement | 82 % |
| Te verwarmen ruimte | Espace à chauffer | 170 m³ |
| Rookgasafvoer (boven) | Sortie des fumées (en haut et à l'arrière) | ø 150 mm |
| Aansluitmogelijkheid ext. luchttoevoer | Air extérieur | ø 100 mm |
| Maatvoering - (HxBxD) | Dimensions - (HxLxP) | 96x67x42,5 cm |
| Maximale maat houtblokken | Taille max. des bûches | 50 cm |
| Gewicht | Poids | 210 kg |

A+

Leverbare kleuren
Couleurs disponibles

zwart
noir

speksteen
pierre ollaire

De prijzen zijn geldig vanaf januari 2024 en exclusief BTW. Tussentijdse prijswijzigingen voorbehouden.
Les prix sont valables à partir de Janvier 2024 et sont sujets àtchangement. Les prix indiqués sont hors taxe.

NORDIC FIRE

# Inbouwhaarden
# Insert de cheminée

De Nordic Fire inbouwhaarden zijn standaard voorzien van een massieve zwarte bekleding die sterke isolerende eigenschappen heeft. Dit geeft niet alleen een luxe uitstraling maar zorgt ook voor betere brandingseigenschappen.

Les cheminées encastrées Nordic Fire sont équipées en standard d'un revêtement noir solide qui a de fortes propriétés isolantes. Cela donne non seulement un aspect luxueux, mais garantit également de meilleures propriétés de combustion.

# ELITE 70

## Inbouwhaard
## Insert de cheminée
## 13,2 kW

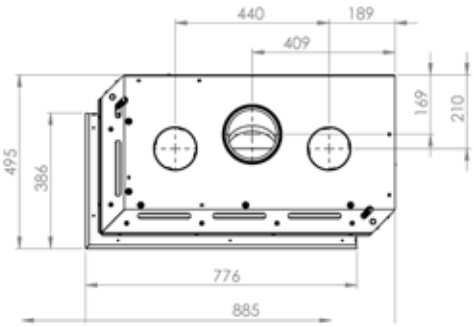

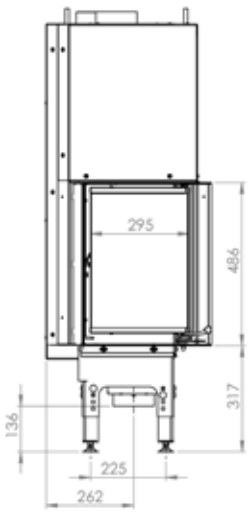


| | Art. code | € excl btw<br>€ TVA exclue |
|---|---|---|
| Elite 70 hoek links / angle gauche | | € 3331,93 |
| Elite 70 hoek rechts / angle droite | | € 3331,93 |
| Beluchtingsrooster<br>Grille d'aération<br>L=40 cm H=12 cm | 101867 | € 71,10 |
| Sierlijst 4-zijdig hoek F01<br>Rahmen 4-Seitig hoek F01 | 102078 | € 182,00 |
| Verhoogde voeten +10 cm<br>Pieds surélevés +10 cm | 102079 | € 138,00 |
| Anti-condens verloop ø150 mm | 102080 | € 57,00 |
| Set voor aansluiting externe lucht aan de achterzijde<br>Kit pour le raccordement de l'air extérieur à l'arrière | 102081 | € 171,50 |

| | | |
|---|---|---|
| Nominaal vermogen | Puissance nominale | 13,2 kW |
| Rendement | Rendement | 79 % |
| Te verwarmen ruimte | Espace à chauffer | 330 m³ |
| Rookgasafvoer (boven) | Sortie des fumées (en haut et à l'arrière) | ø 150 mm |
| Aansluitmogelijkheid ext. luchttoevoer | Air extérieur | ø 120 mm |
| Maatvoering - (HxBxD) | Dimensions - (HxLxP) | 1313x904x514 mm |
| Maximale maat houtblokken | Taille max. des bûches | 55 cm |
| Gewicht | Poids | 240 kg |

A

Leverbare kleuren
Couleurs disponibles

zwart
noir

De prijzen zijn geldig vanaf januari 2024 en exclusief BTW. Tussentijdse prijswijzigingen voorbehouden.
Les prix sont valables à partir de Janvier 2024 et sont sujets àtchangement. Les prix indiqués sont hors taxe.

# PRESTIGE 70 AIR

## Inbouwhaard
## Insert de cheminée
## 13,2 kW

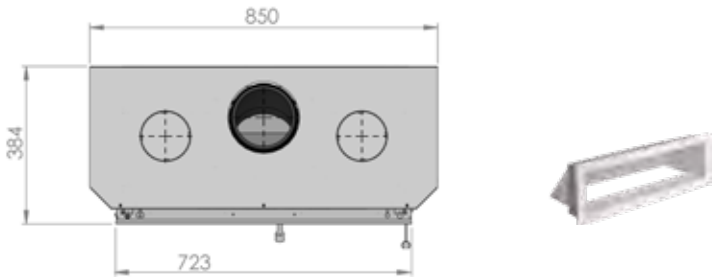




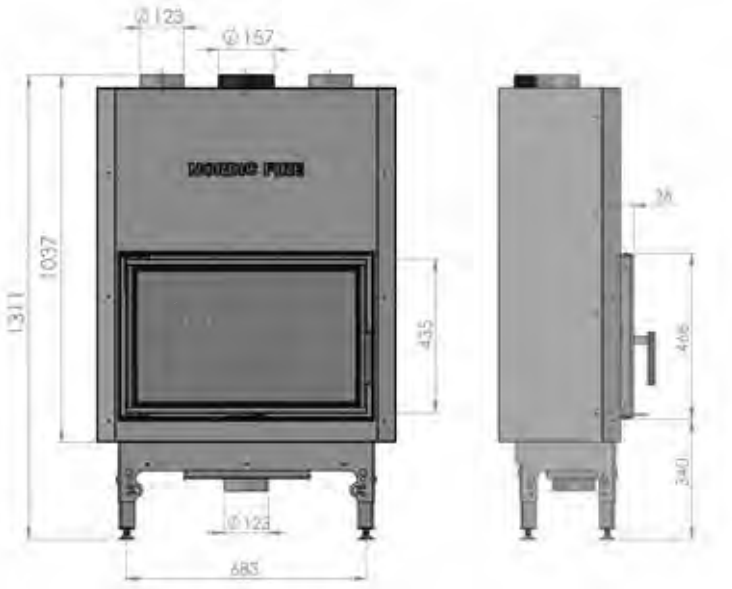


| | Art. code | € excl btw<br>€ TVA exclue |
|---|---|---|
| Prestige 70 air draai/tourner | | € 2823,53 |
| Beluchtingsrooster<br>Grille d'aération<br>L=40 cm H=12 cm | 101867 | € 71,10 |
| Sierlijst 4-zijdig hoek F01<br>Rahmen 4-Seitig hoek F01 | | € 182,00 |
| Verhoogde voeten +10 cm<br>Pieds surélevés +10 cm | 102079 | € 138,00 |
| Anti-condens verloop ø150 mm | 102080 | € 57,00 |
| Set voor aansluiting externe lucht aan de achterzijde<br>Kit pour le raccordement de l'air extérieur à l'arrière | 102081 | € 171,50 |

| | | |
|---|---|---|
| Nominaal vermogen | Puissance nominale | 13,2 kW |
| Rendement | Rendement | 78 % |
| Te verwarmen ruimte | Espace à chauffer | 330 m³ |
| Rookgasafvoer (boven) | Sortie des fumées (en haut et à l'arrière) | ø 150 mm |
| Aansluitmogelijkheid ext. luchttoevoer | Air extérieur | ø 120 mm |
| Maatvoering - (HxBxD) | Dimensions - (HxLxP) | 1311x850x384 mm |
| Maximale maat houtblokken | Taille max. des bûches | 55 cm |
| Gewicht | Poids | 205 kg |

A

Leverbare kleuren
Couleurs disponibles

zwart
noir

De prijzen zijn geldig vanaf januari 2024 en exclusief BTW. Tussentijdse prijswijzigingen voorbehouden.
Les prix sont valables à partir de Janvier 2024 et sont sujets àtchangement. Les prix indiqués sont hors taxe.

# SUPERIOR 70 AIR

## Inbouwhaard
## Insert de cheminée
## 13,2 kW

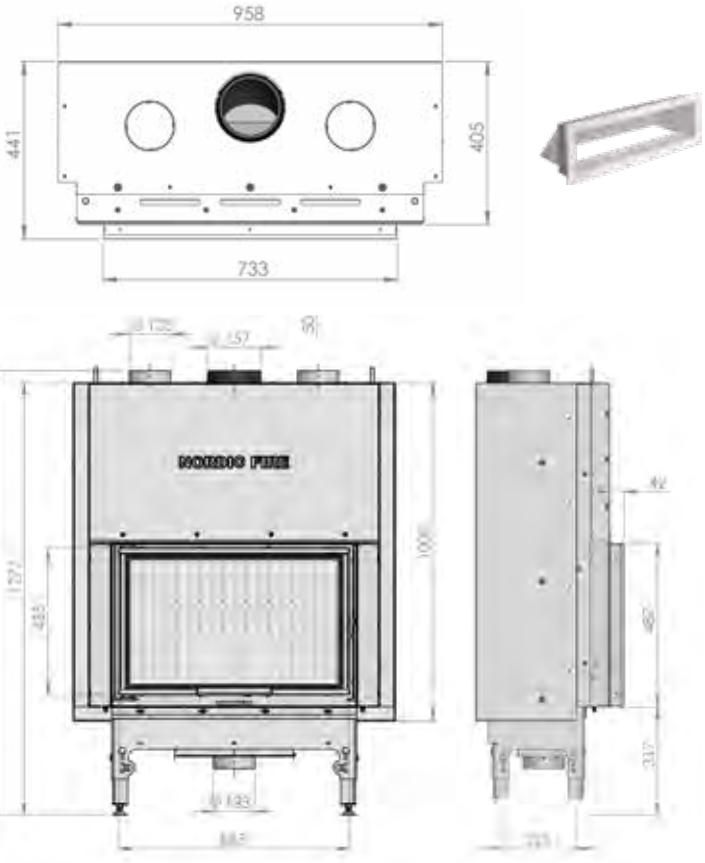


| | Art. code | € excl btw € TVA exclue |
|---|---|---|
| Superior 70 air lift/ascenseur | 102041 | € 3142,86 |
| Beluchtingsrooster<br>Grille d'aération<br>L=40 cm H=12 cm | 101867 | € 71,10 |
| Sierlijst 4-zijdig hoek F01<br>Rahmen 4-Seitig hoek F01 | 102078 | € 182,00 |
| Verhoogde voeten +10 cm<br>Pieds surélevés +10 cm | 102079 | € 138,00 |
| Anti-condens verloop ø150 mm | 102080 | € 57,00 |
| Set voor aansluiting externe lucht aan de achterzijde<br>Kit pour le raccordement de l'air extérieur à l'arrière | 102081 | € 171,50 |

| | | |
|---|---|---|
| Nominaal vermogen | Puissance nominale | 13,2 kW |
| Rendement | Rendement | 79 % |
| Te verwarmen ruimte | Espace à chauffer | 330 m³ |
| Rookgasafvoer (boven) | Sortie des fumées (en haut et à l'arrière) | ø 150 mm |
| Aansluitmogelijkheid ext. luchttoevoer | Air extérieur | ø 120 mm |
| Maatvoering - (HxBxD) | Dimensions - (HxLxP) | 1313x972x441 mm |
| Maximale maat houtblokken | Taille max. des bûches | 55 cm |
| Gewicht | Poids | 225 kg |

A

Leverbare kleuren
Couleurs disponibles

zwart
noir

De prijzen zijn geldig vanaf januari 2024 en exclusief BTW. Tussentijdse prijswijzigingen voorbehouden.
Les prix sont valables à partir de Janvier 2024 et sont sujets àtchangement. Les prix indiqués sont hors taxe.

NORDIC FIRE

# CV houtkachels
# Poêles chadières à bois

De Nordic Fire CV kachels zijn veel zuiniger waardoor u veel minder stookkosten heeft. Dit komt ondermeer door de dubbele naverbranding waardoor ook de laatste rookgassen volledig worden verbrand.

Les poêles chaudières à bois Nordic Fire sont plus économiques, vous aurez donc beaucoup moins de frais de chauffage. Grâce à la double combustion, les gaz de combustion sont complètement brûlés.

# OPTIMUM 80

## CV inbouwhaard
## Foyer encastré au chauffage central

| | Art. code | € excl btw<br>€ TVA exclue |
|---|---|---|
| Optimum | 100152 | € 4865,55 |
| Sierlijst omgezette rand 14 mm<br>Bande décorative avec bord de 14 mm | 102030 | € 313,22 |
| Sierlijst frameless 60mm diep<br>Bande décorative de 60 mm de profondeur | 101983 | € 326,45 |

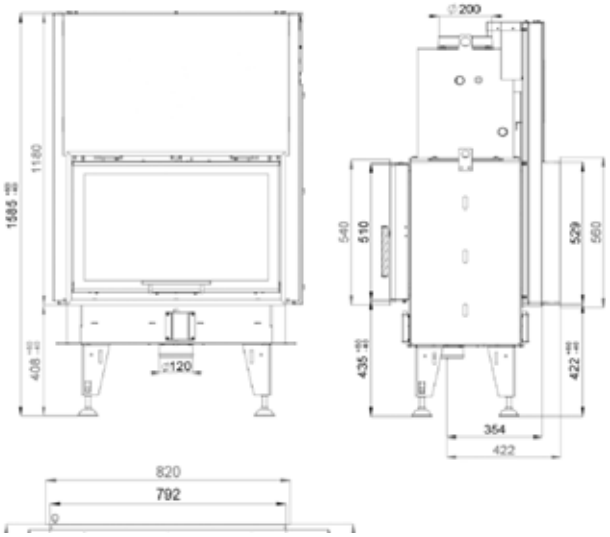


*Wij hebben verschillende aansluit pakketten beschikbaar. Deze vindt u achterin de prijslijst.*
*Nous disposons de plusieurs forfaits de connexion. Vous les trouverez à la fin de la liste des prix.*

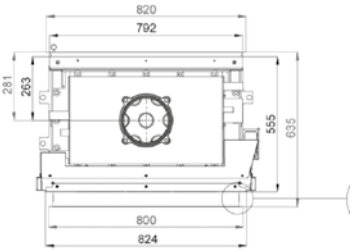

| | | |
|---|---|---|
| Maximaal vermogen | Puissance maximale | 21 kW |
| Nominaal vermogen | Puissance nominale | 11 kW |
| Vermogen woonkamer | Puissance dans le salon | 3,4 kW |
| Vermogen CV | Puissance de l'eau | 7,6 kW |
| Rookgasafvoer | Sortie des fumées | boven / au dessus |
| Doorsnede afvoer | Diamètre de la sortie | ø 180 mm |
| Externe luchttoevoer | Alimentation en air extérieur | ø 150 mm |
| Rendement | Efficacité | 82% |
| Maatvoering - (HxBxD) | Dimensions H x L x P | 1480x825x487 mm |
| Gewicht | Poids | 260 kg |
| Maximale maat houtblokken | Nombre max. de bûches | 55 cm |

A+

De prijzen zijn geldig vanaf januari 2024 en inclusief BTW. Tussentijdse prijswijzigingen voorbehouden.
Les prix sont valables à partir de Janvier 2024 et sont sujets àtchangement. Les prix indiqués sont hors taxe.

# PREMIUM

## CV inbouwhaard
## Foyer encastré au chauffage central

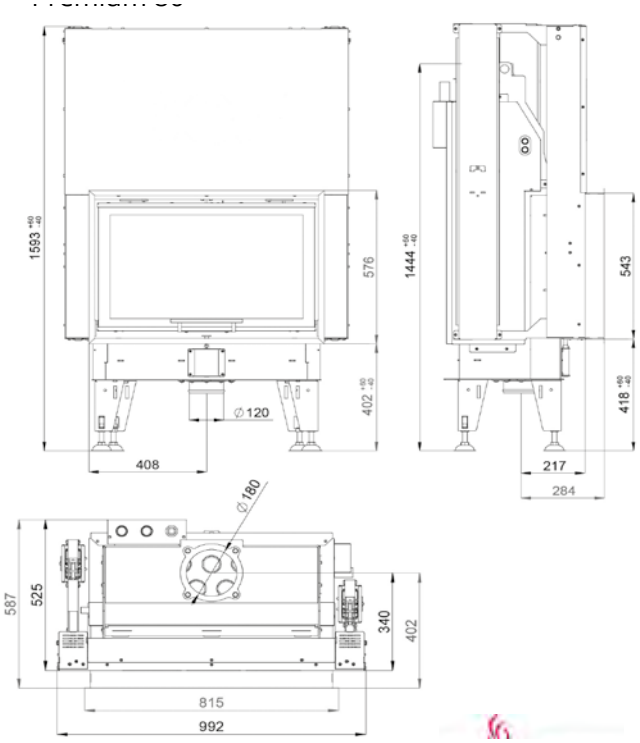


| | Art. code | € excl btw<br>€ TVA exclue |
|---|---|---|
| **Premium** | 100854 | € 5327,73 |
| **Sierlijst omgezette rand 14 mm**<br>**Bande décorative avec bord de 14 mm** | 102030 | € 313,22 |
| **Sierlijst frameless 60mm diep**<br>**Bande décorative de 60 mm de profondeur** | 101983 | € 326,45 |

*Wij hebben verschillende aansluit pakketten beschikbaar.*
*Deze vindt u achterin de prijslijst.*
*Nous disposons de plusieurs forfaits de connexion.*
*Vous les trouverez à la fin de la liste des prix.*

| | | |
|---|---|---|
| Maximaal vermogen | Puissance maximale | 21 kW |
| Nominaal vermogen | Puissance nominale | 14,5 kW |
| Vermogen woonkamer | Puissance dans le salon | 4,5 kW |
| Vermogen CV | Puissance de l'eau | 10 kW |
| Rookgasafvoer | Sortie des fumées | boven / oben |
| Doorsnede afvoer | Diamètre de la sortie | ø 180 mm |
| Externe luchttoevoer | Alimentation en air extérieur | ø 120 mm |
| Rendement | Efficacité | 82% |
| Maatvoering - (HxBxD) | Dimensions H x L x P | 1595x992x587 mm |
| Gewicht | Poids | 280 kg |
| Maximale maat houtblokken | Nombre max. de bûches | 55 cm |

A+

De prijzen zijn geldig vanaf januari 2024 en inclusief BTW. Tussentijdse prijswijzigingen voorbehouden.
Les prix sont valables à partir de Janvier 2024 et sont sujets àtchangement. Les prix indiqués sont hors taxe.

# TUNNEL

## CV inbouwhaard
## Foyer encastré au chauffage central

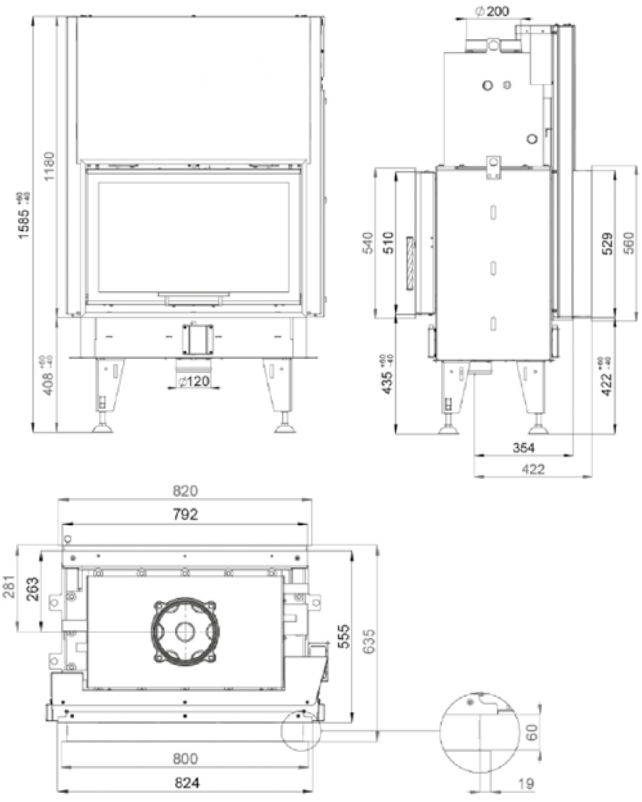


| | Art. code | € excl btw<br>€ TVA exclue |
|---|---|---|
| Tunnel draai/draai<br>Tunnel tourner/tourner | 100164 | € 5285,71 |
| Tunnel draai/lift<br>Tunnel tourner/ascenseur | 100165 | € 6033,61 |
| Sierlijst omgezette rand 14 mm<br>Bande décorative avec bord de 14 mm | 102109 | € 313,22 |
| Sierlijst frameless 60mm diep<br>Bande décorative de 60 mm de profondeur | 102110 | € 326,45 |

*Wij hebben verschillende aansluit pakketten beschikbaar.*
*Deze vindt u achterin de prijslijst.*
*Nous disposons de plusieurs forfaits de connexion.*
*Vous les trouverez à la fin de la liste des prix.*

| | | |
|---|---|---|
| Maximaal vermogen | Puissance maximale | 20 kW |
| Nominaal vermogen | Puissance nominale | 11 kW |
| Vermogen woonkamer | Puissance dans le salon | 4,4 kW |
| Vermogen CV | Puissance de l'eau | 6,6 kW |
| Rookgasafvoer | Sortie des fumées | boven / au dessus |
| Doorsnede afvoer | Diamètre de la sortie | ø 200 mm |
| Externe luchttoevoer | Alimentation en air extérieur | ø 120 mm |
| Rendement | Efficacité | 84% |
| Maatvoering - (HxBxD) | Dimensions H x L x P | 1416x1020x548 mm |
| Gewicht | Poids | 253 kg |
| Maximale maat houtblokken | Nombre max. de bûches | 50 cm |

A+

De prijzen zijn geldig vanaf januari 2024 en inclusief BTW. Tussentijdse prijswijzigingen voorbehouden.
Les prix sont valables à partir de Janvier 2024 et sont sujets àtchangement. Les prix indiqués sont hors taxe.

# ROSANNA

## CV houtkachel
## Poêle chaudière à bois pour chauffage centra

| | Art. code | € excl btw<br>€ TVA exclue |
|---|---|---|
| Rosanna | 100374 | € 2995,80 |
| Rosanna speksteen / pierre olaire | 100375 | € 3516,81 |

*Wij hebben verschillende aansluit pakketten beschikbaar.*
*Deze vindt u achterin de prijslijst.*
*Nous disposons de plusieurs forfaits de connexion.*
*Vous les trouverez à la fin de la liste des prix.*

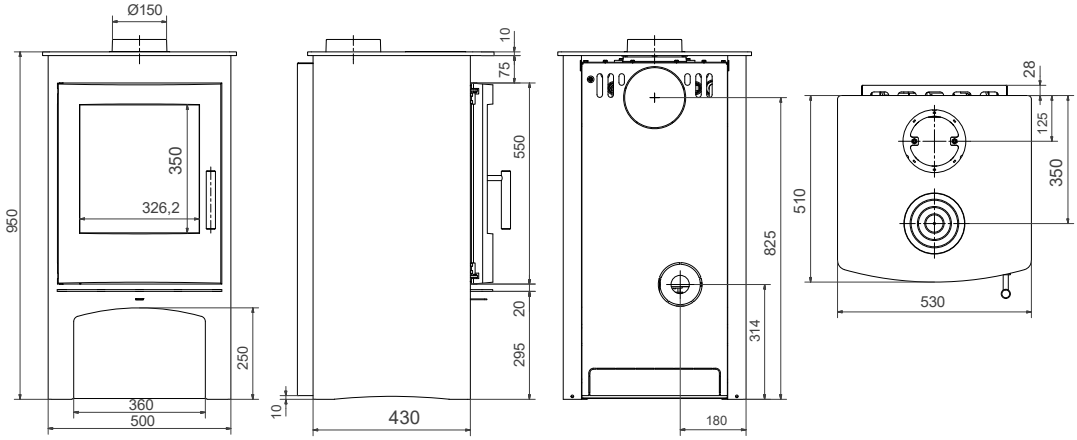


| | | |
|---|---|---|
| Maximaal vermogen | Puissance maximale | 13,5 kW |
| Nominaal vermogen | Puissance nominale | 9,5 kW |
| Vermogen woonkamer | Puissance dans le salon | 2,8 kW |
| Vermogen CV | Puissance de l'eau | 6,7 kW |
| Rookgasafvoer | Sortie des fumées | boven / au dessus<br>achter / après |
| Doorsnede afvoer | Diamètre de la sortie | ø 150 mm |
| Externe luchttoevoer | Alimentation en air extérieur | ø 120 mm |
| Rendement | Efficacité | 81% |
| Maatvoering - (HxBxD) | Dimensions H x L x P | 995x605x540 mm |
| Gewicht | Poids | 164 kg |
| Maximale maat houtblokken | Nombre max. de bûches | 50 cm |

A+

Leverbare kleuren
Couleurs disponibles

zwart
noir

speksteen
pierre olaire

De prijzen zijn geldig vanaf januari 2024 en exclusief BTW. Tussentijdse prijswijzigingen voorbehouden.
Les prix sont valables à partir de Janvier 2024 et sont sujets àtchangement. Les prix indiqués sont hors taxe.

# COTTAGE

## CV houtkachel
## Poêle chaudière à bois pour chauffage centra

| | Art. code | € excl btw € TVA exclue |
|---|---|---|
| Cottage | 100139 | € 3342,02 |
| Cottage houtvak / caisse en bois | 100137 | € 3342,02 |
| Cottage speksteen / pierre olaire | 100140 | € 4163,87 |

*Wij hebben verschillende aansluit pakketten beschikbaar. Deze vindt u achterin de prijslijst.*
*Nous disposons de plusieurs forfaits de connexion. Vous les trouverez à la fin de la liste des prix.*

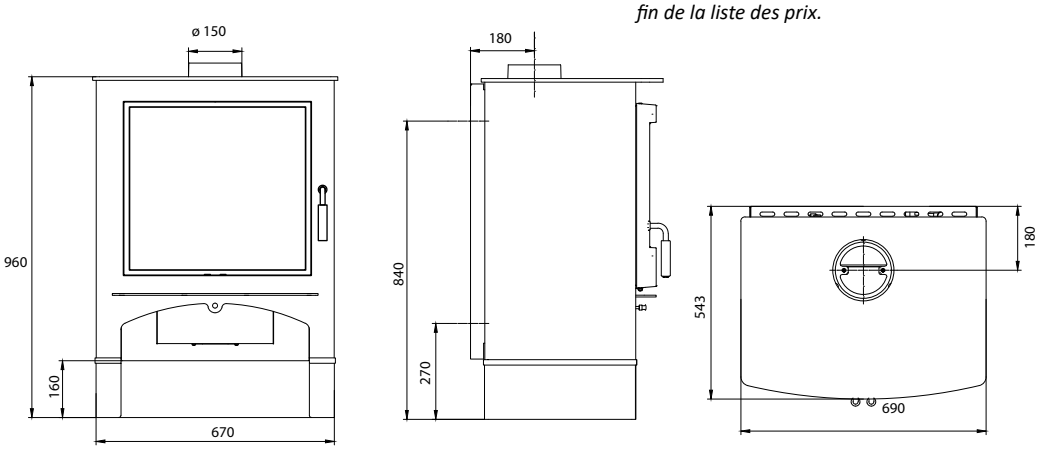


| | | |
|---|---|---|
| Maximaal vermogen | Puissance maximale | 24 kW |
| Nominaal vermogen | Puissance nominale | 9,5 kW |
| Vermogen woonkamer | Puissance dans le salon | 2,2 kW |
| Vermogen CV | Puissance de l'eau | 7,3 kW |
| Rookgasafvoer | Sortie des fumées | boven / au dessus |
| | | achter / après |
| Doorsnede afvoer | Diamètre de la sortie | ø 150 mm |
| Externe luchttoevoer | Alimentation en air extérieur | ø 100 mm |
| Rendement | Efficacité | 81% |
| Maatvoering - (HxBxD) | Dimensions H x L x P | 960x690x512 mm |
| Gewicht | Poids | 210 kg |
| Maximale maat houtblokken | Nombre max. de bûches | 50 cm |

A+

Leverbare kleuren
Couleurs disponibles

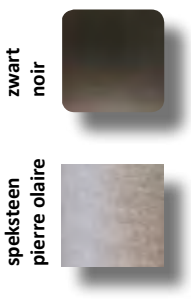

De prijzen zijn geldig vanaf januari 2024 en exclusief BTW. Tussentijdse prijswijzigingen voorbehouden.
Les prix sont valables à partir de Janvier 2024 et sont sujets àtchangement. Les prix indiqués sont hors taxe.

# LODGE

## CV houtkachel
## Poêle chaudière à bois pour chauffage centra

| | Art. code | € excl btw € TVA exclue |
|---|---|---|
| Lodge | 100142 | € 3350,42 |
| Lodge houtvak / caisse en bois | 100141 | € 3350,42 |
| Lodge speksteen / pierre olaire | 100143 | € 4092,44 |

*Wij hebben verschillende aansluit pakketten beschikbaar. Deze vindt u achterin de prijslijst.*
*Nous disposons de plusieurs forfaits de connexion. Vous les trouverez à la fin de la liste des prix.*

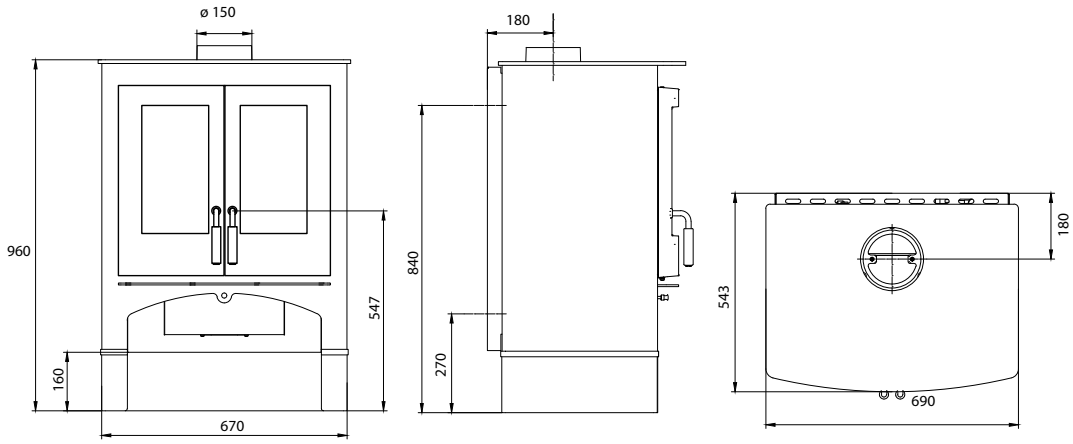


| | | |
|---|---|---|
| Maximaal vermogen | Puissance maximale | 24 kW |
| Nominaal vermogen | Puissance nominale | 9,5 kW |
| Vermogen woonkamer | Puissance dans le salon | 2,2 kW |
| Vermogen CV | Puissance de l'eau | 7,3 kW |
| Rookgasafvoer | Sortie des fumées | boven / au dessus |
| | | achter / après |
| Doorsnede afvoer | Diamètre de la sortie | ø 150 mm |
| Externe luchttoevoer | Alimentation en air extérieur | ø 100 mm |
| Rendement | Efficacité | 81% |
| Maatvoering - (HxBxD) | Dimensions H x L x P | 960x690x512 mm |
| Gewicht | Poids | 210 kg |
| Maximale maat houtblokken | Nombre max. de bûches | 50 cm |

A+

Leverbare kleuren
Couleurs disponibles

zwart
noir

speksteen
pierre olaire

De prijzen zijn geldig vanaf januari 2024 en exclusief BTW. Tussentijdse prijswijzigingen voorbehouden.
Les prix sont valables à partir de Janvier 2024 et sont sujets àtchangement. Les prix indiqués sont hors taxe.

# Rookgasafvoer pelletkachels
## Tuyaux pellet à granulés

| art. code | omschrijving<br>description | € excl btw<br>€ TVA exclue |
|---|---|---|
| **100928** | Pijp / Tuyau ø 80 mm L=200 cm | **€ 87,60** |
| **100047** | Pijp / Tuyau ø 80 mm L = 100 cm | **€ 36,36** |
| **100049** | Pijp / Tuyau ø 80 mm L = 50 cm | **€ 27,68** |
| **101234** | Pijp / Tuyau ø 80 mm L = 25 cm | **€ 24,38** |
| **101433** | Mof ff / Tuyau 120 ff ø 80 mm | **€ 23,55** |
| **100913** | Schuifpijp ø80 mm L=41/61 cm<br>Tuyau télescopique ø80 mm L=41/61 cm | **€ 33,92** |
| **100486** | T-aansluitstuk ø 80 mm incl. dop<br>Raccord en T ø 80 mm avec capuchon | **€ 69,83** |
| **840** | Bocht / Coude 15° ø 80 mm | **€ 37,19** |
| **100046** | Bocht / Coude 30° ø 80 mm | **€ 39,25** |
| **100053** | Bocht / Coude 45° ø 80 mm | **€ 41,73** |
| **101237** | Bocht / Coude 90° ø 80 mm | **€ 40,91** |
| **101238** | Bocht / Coude 90° ø 80 mm met reinigings-klep / une valve pour le nettoyage | **€ 52,64** |
| **841** | Bocht 90° haaks/ Coude 90° droit | **€ 44,21** |
| **100906** | Roset / Rosace ø 80 mm | **€ 18,18** |
| **156** | Nisbus / Bague murale double ø 80 mm | **€ 23,05** |
| **101313** | Losse siliconenring / Joint silicone ø 80 mm | **€ 3,97** |
| **101199** | Ophangbeugel / Collier ø80 mm | **€ 18,59** |
| **101309** | Verloop / Extension 80 > 100 mm | **€ 39,66** |
| **101310** | Verloop / Extension 80 > 120 mm | **€ 42,15** |
| **101308** | Verloop / Extension 80 > 130 mm | **€ 43,80** |
| **101311** | Verloop / Extension 80 > 150 mm | **€ 70,24** |



De prijzen zijn geldig vanaf januari 2024 en exclusief BTW. Tussentijdse prijswijzigingen voorbehouden.
Les prix sont valables à partir de Janvier 2024 et sont sujets àtchangement. Les prix indiqués sont hors taxe.

# Accessoires CV kachels
## Accessoires pour poêles de chauffage central

| | art. code | omschrijving<br>description | € excl btw<br>€ TVA exclue |
|---|---|---|---|
| | **100093** | Pompset met mengklep, pomp en terugslagklep voor CV houtkachels<br>Kit circuit de chauffage avec isolation Mitigeur 3 voies et soupape de décharge | **€ 602,48** |
| | **101206** | Thermische afvoerbeveiliging 95 graden<br>Sécurité d'évacuation thermique 3/4'' avec tube capillaire 1,3 m | **€ 160,33** |
| | **100097** | Mengventiel 3-wegklep 55 graden<br>Vanne mélangeuse thermostatique 55 degrees | **€ 127,27** |
| | **101243** | Beveiligingsset buffervat met aansluiting voor expansievat<br>Unité de montage pour vases d'expansion | **€ 114,05** |
| | **101204** | Open verdeler inclusief ontluchtingsset<br>parateur hydraulique vertical avec Kit d'aération et de vidange 1/2" auto-étanchéifiant | **€ 156,20** |
| | **101205** | Terugslagklep 3/4" FF<br>Clapet anti-retour 3/4" FF | **€ 16,36** |
| | **101202** | Aanlegthermostaat met regeling 20-90 °C<br>Thermostat de contact 20 - 90 °C avec réglage extérieur | **€ 23,55** |
| | **101203** | CV Pomp 130 mm<br>Circulateur de chauffage entraxe 130 mm | **€ 252,07** |
| | **101315** | Beveiligingsset met ontluchter en manometer<br>Groupe de sécurité chaudière jusqu'à 25 kW | **€ 53,80** |
| | **101399** | Pompregelaar EU-21 met 1 sondes<br>Régulation circulateur EU-21 avec 1 sonde | **€ 124,46** |
| | **101244** | Verschilregelaar EU-21 ND5 met 2 sondes<br>Régulation différentielle EU-21 avec 2 sondes | **€ 134,38** |



De prijzen zijn geldig vanaf januari 2024 en exclusief BTW. Tussentijdse prijswijzigingen voorbehouden.
Les prix sont valables à partir de Janvier 2024 et sont sujets àtchangement. Les prix indiqués sont hors taxe.

# Accessoires CV houtkachels/pelletkachels
# Accessoires Poêles à chauffage central/de bois

## Set 1 voor CV houtkachels
## Set 1 pour les poêles de chauffage central

| | | art. code | € excl btw<br>€ TVA exclue |
|---|---|---|---|
| **Aansluitset 1**<br>*Aan te sluiten op een bestaande CV installatie waar een CV-ketel aanwezig is. Deze set bestaat uit de volgende componenten:*<br><br>Complete pompset met energiezuinige pomp<br>Temperatuurbeveiliging 95 graden<br>Standaard ketelbeveiligingsset<br>Uitgebreide pompschakeling type EU-21<br>Open verdeler met ontluchting en aftap<br>CV Transportpomp<br>Terugslagklep 1”<br>Aanlegthermostaat | **Kit de connexion 1**<br>*Peut être raccordé à une installation de chauffage central existante où une chaudière de chauffage central est présente. Ce kit se compose des composants suivants :*<br>*Kit complet de pompe avec pompe économe en énergie*<br>*Protection de température 95 degrés*<br>*Kit de protection de chaudière standard*<br>*Circuit de pompe étendu type EU-21*<br>*Distributeur ouvert avec purge et vidange du chauffage central*<br>*Pompe de transport*<br>*Clapet anti-retour 1”*<br>*Contacter le thermostat* | **100286** | **€ 1202,52** |

## Set 2 voor CV houtkachels
## Set 2 pour les poêles de chauffage central

| | | art. code | € excl btw<br>€ TVA exclue |
|---|---|---|---|
| **Aansluitset 2 voor buffervat:**<br>*Complete aansluitset voor het aansluit en in combinatie met een buffervat:*<br><br>Complete pompset met energiezuinige pomp<br>Temperatuurverschil regelingssysteem EU21N-D5<br>Temperatuurbeveiliging 95 graden<br>Standaard ketelbeveiligingsset<br>Uitgebreide ketelbeveiligingsset met aansluiting voor een extra expansievat | **Kit de connexion 1 récipient tampon**<br>*Kit de raccordement complet pour le raccordement et la combinaison avec un réservoir tampon:*<br><br>*Groupe de pompage complet avec pompe à haut rendement énergétique*<br>*Système de contrôle du différentiel de température EU21N-D5*<br>*Protection de la température à 95 degrés*<br>*Kit de protection de la chaudière standard*<br>*Kit de protection de chaudière étendu avec connexion pour un vase d’expansion supplémentaire* | **100288** | **€ 1084,03** |

## Set 1 voor CV pelletkachels
## Set 1 pour les poêles à granulés de bois pour le chauffage central

| | | art. code | € excl btw<br>€ TVA exclue |
|---|---|---|---|
| **Aansluitset 1**<br>*is niet goedgekeurd voor België. Het is noodzakelijk de aansluitkit voor bufferopslag te gebruiken.* | **Kit de connexion 1**<br>*n’est pas homologué pour la Belgique. Il est nécessaire d’utiliser le kit de connexion pour le stockage tampon.* | **100290** | |

## Set 2 voor CV pelletkachels
## Set 1 pour les poêles à granulés de bois pour le chauffage central

| | | art. code | € excl btw<br>€ TVA exclue |
|---|---|---|---|
| **Aansluitset 2 buffervat**<br>*Complete aansluitset voor het aansluit en in combinatie met een buffervat:*<br><br>Mengventiel 55 graden<br>Buffervat sensor | **Kit de connexion 2**<br>*zum Anschluss eines Zentralheizungs-Pelletofens an einen Pufferspeicher:*<br><br>*55-Grad-Mischventil*<br>*Sensor* | **100861** | **€ 160,50** |

De prijzen zijn geldig vanaf januari 2024 en exclusief BTW. Tussentijdse prijswijzigingen voorbehouden.

Les prix sont valables à partir de Janvier 2024 et sont sujets àtchangement. Les prix indiqués sont hors taxe.